FIN DK S N

DUNGS®
Combustion Controls

EU-vaatimustenmukaisuusvakuutus **Käyttöohje**	**EU-overensstemmelseserklæring** **Brugsvejledning**	**EU-försäkran om överensstämmelse** **Bruksanvisning**	**EU-samsvarserklæring** **Bruksanvisning**

LGW...A2, LGW...A2-7, LGW...A2P

Painekytkin ilmalle **Painekytkin ilmalle, tarkastuspainike**	**Differenspressostat til luft** **Pressostat med prøvetaste**	**Tryckvakt** **Tryckvakt med kontrollknapp**	**Lufttrykkvokter** **Lufttrykkvokter med prøveknapp**



MC • Edition 11.20 • Nr. 223 871

LGW...A2, LGW...A2-7, LGW...A2P

223 871

FIN DK S N

DUNGS®
Combustion Controls

EU-vaatimustenmukaisuusvakuutus	EU-overensstemmelseserklæring	EU-försäkran om överensstämmelse	EU-samsvarserklæring
Tuote / Produkt **Produkt / Produkt**	**LGW…A2, LGW...A2-7** **LGW…A2P**	**Painekytkin ilmalle, Painekytkin ilmalle, tarkastuspainike / Differenspressostat til luft, Pressostat med prøvetaste / Tryckvakt, Tryckvakt med kontrollknapp / Lufttrykkvokter, Lufttrykkvokter med prøveknapp**	
Valmistaja / Producenten **Tillverkare / Produsent**	**Karl Dungs GmbH & Co. KG · Karl-Dungs-Platz 1 · D-73660 Urbach/Germany**		
vakuuttaa täten, että tässä yhteenvedossa mainitut tuotteet on tarkastettu **EU-tyyppitarkastus (tuotantotyyppi)** tarkoitetussa tutkimuksessa ja täyttävät seuraavat olennaiset turvallisuusvaatimukset: • **EU:n kaasulaiteasetus (EU) 2016/426** • **EU:n painelaitedirektiivi 2014/68/EU** • **EMC-direktiivi 2014/30/EU** • **Pienjännitedirektiivi 2014/35/EU** nykyisessä versiossa. Kaikki komponentit, jotka on hyväksytty painelaitedirektiivin mukaisesti, ovat varusteosia, joissa on turvatoiminto. Jos laitteeseen tehdään muutoksia, joita emme ole hyväksyneet', tämän vakuutuksen voimassaolo päättyy. Edellä kuvattu vakuutuksen kohde vastaa asiaa koskevaa unionin yhdenmukaistamislainsäädäntöä. Valmistaja on yksin vastuussa tämän vaatimustenmukaisuusvakuutuksen antamisesta.	bekræfter hermed, at produkterne, som er angivet i denne oversigt, har gennemgået en **EU-typeafprøvning (produktionstype)** og opfylder de vigtigste sikkerhedskrav i: • **EU-forordning om gasapparater (EU) 2016/426** • **EU-direktiv om trykbærende udstyr 2014/68/EU** • **EMC-direktiv 2014/30/EU** • **Lavspændingsdirektiv 2014/35/EU** i den gældende udgave. Alle komponenter, der er godkendt iht. trykapparatdirektivet, er udstyrsdele med sikkerhedsfunktion. Ved ændring af apparatet, som ikke er tilladt af os, mister denne erklæring sin gyldighed. Den ovenfor beskrevne genstand i erklæringen er i overensstemmelse med Unionens gældende harmoniseringsforskrifter. Producenten bærer alene ansvaret for udstedelsen af denne overensstemmelseserklæring.	intygar härmed att de i denna översikt nämnda produkterna har genomgått en **EU-typkontroll (produktionstyp)** och uppfyller de väsentliga säkerhetskraven i: • **EU:s förordning om gasanordningar (EU) 2016/426** • **EU:s tryckkärlsdirektiv 2014/68/EU** • **EMC-direktivet 2014/30/EU** • **Lågspänningsdirektivet 2014/35/EU** i sin gällande version. Alla komponenter som är godkända i enlighet med direktivet om tryckbärande anordningar är utrustningsdelar med säkerhetsfunktion. Om det utan vårt godkännande görs ändringar på apparaten blir denna försäkran ogiltig. Föremålet för försäkran ovan överensstämmer med unionens relevanta harmoniserade lagstiftning. Denna försäkran om överensstämmelse utfärdas på tillverkarens eget ansvar.	bekrefter herved at produktene som er nevnt i denne oversikten har blitt underlagt en **EU-typeprøving (type)** og oppfyller de grunnleggende sikkerhetskravene: • **Forordning om gassapparater (EU) 2016/426** • **Forskrift om trykkpåkjent utstyr (EU) 2014/68/EU** • **EMV-direktiv 2014/30/EU** • **Lavspenningsdirektiv 2014/35/EU** i den gyldige utgaven. Alle komponenter som er godkjent i henhold til pressutstyrsdirektivet er utstyrsdeler med sikkerhetsfunksjon. Ved en endring av apparatet som ikke er godkjent av oss, vil denne erklæringen miste sin gyldighet. Emnet for erklæringen beskrevet ovenfor tilsvarer relevant EU-harmoniseringslovgivning. Produsenten har alene ansvar for å utstede denne samsvarserklæringen.
EU-tyyppitarkastus testausperusteet (tuotantotyyppi) **Testgrundlag for EU-typeafprøvningen (produktionstype)** **EU-typkontrollens provningsprincip (produktionstyp)** **Krav til EU-typeprøving (type)**		**EN 1854** **EN 13611** **ISO 23550**	
Voimassaoloaika / todistus **Gyldighedstid / certifkat** **Giltighetstid / intyg** **Gyldighetstid / sertifikat**		**2023-06-13** **CE0036**	**2028-02-27** **CE-0123CT1078**
Ilmoitettu laitos **Notificeret organ** **Anmält organ** **Teknisk Kontrollorgan**		**2014/68/EU** **TÜV SÜD Industrie Service GmbH** Westendstraße 199 D-80686 München Germany Notified Body number: 0036	**(EU) 2016/426** **TÜV SÜD Product Service GmbH** **Zertifizierstellen** Ridlerstraße 65 D-80339 München, Germany Notified Body number: 0123
Laadunvarmistusjärjestelmän valvonta **Overvågning af QS-systemet** **Övervakning av kvalitetssäkringssystemet** **Overvåking av QS-systemet**		Valittu vaatimustenmukaisuusmenettely: Moduuli B + D Valgt overensstemmelsesvurdering: Modul B+D Valt förfarande för överensstämmelse: Modul B+D Valgt samsvarsprosedyre: Modul B+D	
B.Sc., MBA Simon P. Dungs, Toimitusjohtaja / Direktør / Verkställande direktör / Administrerende direktør Urbach, 2020-11-19			

MC • Edition 11.20 • Nr. 223 871

ZERTIFIKAT ◆ CERTIFICATE ◆ 認證證書 ◆ СЕРТИФИКАТ ◆ CERTIFICADO ◆ CERTIFICAT

Product Service

EU-Type Examination Certificate

No. C5A 18 02 22629 005

Holder of Certificate: **Karl Dungs GmbH & Co. KG**
Karl-Dungs-Platz 1
73660 Urbach
GERMANY

Product: **Fittings (Gas)**
Pressure sensing device

Model(s): **Series LGW ... A ...**

Parameters: Valid from 2018-04-21
PIN CE-0123CT1078

for further information see annex

Tested according to: DIN EN 1854:2010
DIN EN 13611:2016
ISO 23550:2011

The Certification Body of TÜV SÜD Product Service GmbH confirms according to Annex III (Module B) that the listed product complies with the relevant provisions according to Annex I of Regulation (EU) 2016/426 on appliances burning gaseous fuels. It refers only to the sample submitted for testing and certification and on its technical documentation. See also notes overleaf.

Test report no.: C-D 1606-00/18

Valid until: 2028-02-27

721613

Date, 2018-02-28 (Norbert Hörmann)

TÜV SÜD Product Service GmbH is Notified Body according to Regulation (EU) 2016/426 on appliances burning gaseous fuels with identification No. 0123.

TÜV SÜD Product Service GmbH · Zertifizierstelle · Ridlerstraße 65 · 80339 München · Germany

TÜV®

MC • Edition 11.20 • Nr. 223 871
A1 / 07.17

ZERTIFIKAT ◆ CERTIFICATE ◆ 認證證書 ◆ СЕРТИФИКАТ ◆ CERTIFICADO ◆ CERTIFICAT

Product Service

EU-Baumusterprüfbescheinigung

Nr. C5A 18 02 22629 005

Zertifikatsinhaber: **Karl Dungs GmbH & Co. KG**
Karl-Dungs-Platz 1
73660 Urbach
DEUTSCHLAND

Produkt: **Ausrüstungen (Gas)**
Druckwächter

Modell(e): **Baureihe LGW ... A ...**

Kenndaten: Gültig ab 21.04.2018
PIN CE-0123CT1078

alle weiteren Kenndaten siehe Anhang

Geprüft nach: DIN EN 1854:2010
DIN EN 13611:2016
ISO 23550:2011

Die Zertifizierstelle von TÜV SÜD Product Service GmbH bestätigt gemäß Anhang III (Modul B) die Übereinstimmung des bezeichneten Produktes mit den wesentlichen Anforderungen gemäß Anhang I der Verordnung (EU) 2016/426 über Geräte zur Verbrennung gasförmiger Brennstoffe. Prüfgrundlage ist ausschließlich das zur Prüfung und Zertifizierung vorgestellte Prüfmuster sowie dessen technische Dokumentation. Umseitige Hinweise sind zu beachten.

Prüfbericht Nr.: C-D 1606-00/18

Gültig bis: 2028-02-27

721612

Datum, 2018-02-28

(Norbert Hörmann)

TÜV SÜD Product Service GmbH ist notifizierte Stelle gemäß der Verordnung (EU) 2016/426 über Geräte zur Verbrennung gasförmiger Brennstoffe mit der Kennnummer 0123.

TÜV SÜD Product Service GmbH · Zertifizierstelle · Ridlerstraße 65 · 80339 München · Germany

TÜV®

A1 / 07.17

MC • Edition 11.20 • Nr. 223 871

FIN DK S N

DUNGS®
Combustion Controls

Käyttö- ja asennusohjeet

Painekytkin ilmalle
LGW...A2, LGW...A2-7
Painekytkin ilmalle, tarkastuspainike
LGW...A2P

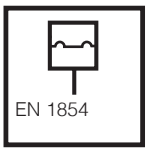



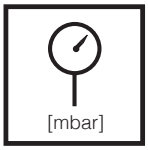

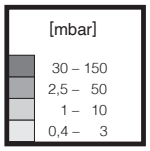

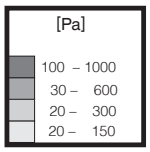

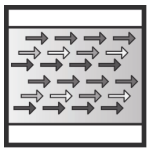



Drifts- og monteringsvejledning

Differenspressostat til luft
LGW...A2, LGW...A2-7
Pressostat med prøvetaste
LGW...A2P

Painekytkin/ Pressostat/
Tryckvakt/ Trykkvokter
Tyyppi/Type/Typ/Type
LGW…A2, LGW...A2-7
LGW…A2P
mukaan / i hht. / enligt/ i hht.
DIN EN 1854

Vastaa normin 2011/65/EY vaatimuksia
Konform med 2011/65/EF
Konform med 2011/65/EG
I samsvar med 2011/65/EF

Maks. käyttöpaine
Max. driftstryk
Max. arbetstryck
Maks. driftstrykk
$p_{max.}$ = 500 mbar (50 kPa)
LGW...A2-7:
$p_{max.}$ = 100 mbar (10 kPa)

Säätöalueet
Indstillingsområder
Inställningsområde
Innstillingsområder
LGW...A2-7 [mbar]

Säätöalueet
Indstillingsområder
Inställningsområde
Innstillingsområder
LGW...A2-7 [Pa]

Ilma, savu- ja pakokaasut
Luft- og røggas
Luft, rök- och avgaser
Luft- og røkgasser

Kotelointiluokka / Kapslingsklasse
Kapsling / Beskyttelsesklasse
IP 54 mukaan / i hht. / enligt / i hht.
IEC 529 (EN 60529)
erikoistilauksesta/som option
option/opsjonal IP 65

Bruks- och monteringsanvisning

Tryckvakt
LGW...A2, LGW...A2-7
Tryckvakt med kontrollknapp
LGW...A2P







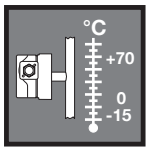

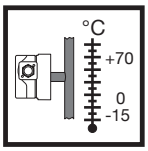

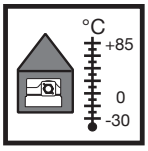

Drifts- og monteringsinstruks

Lufttrykkvokter
LGW...A2, LGW...A2-7
Lufttrykkvokter med prøveknapp
LGW...A2P

Ag-kosketin/Ag-kontakt
Ag-kontakt/Ag-kontakt
~(AC) eff., min./mini 24 V,
~(AC) max. /maxi. 250 V
=(DC) min./mini. 24 V,
=(DC) max. /maxi. 48 V
Au-kosketin/Au-kontakt
Au-kontakt/Au-kontakt
=(DC) min./mini. 5 V,
=(DC) max. /maxi. 24 V

Nimellisvirta/Nominel strøm/Märkström/
Nominell strøm ~(AC) 10 A
Kytkentävirta/Kontaktstrøm/
Brytström/Koplingsstrøm
~(AC) eff., min./mini 20 mA,
~(AC) max./maxi. 6 A cos φ = 1
~(AC) max./maxi. 3 A cos φ = 0,6
=(DC) min./mini. 20 mA
=(DC) max./maxi. 1 A

Nimellisvirta/Nominel strøm/Märkström/
Nominell strøm
=(DC) 20 mA
Kytkentävirta/Kontaktstrøm/
Brytström/Koplingsstrøm
=(DC) min./mini. 5 mA
=(DC) max./maxi. 20 A

Ympäristön lämpötila
Omgivelsestemperatur
Omgivningstemperatur
Omgivelsestemperatur
–15 °C … +70 °C
LGW...A2-7: –15 °C … +85 °C

Väliaineen lämpötila
Mediumstemperatur
Mediets temperatur
Mediets temperatur
–15 °C … +70 °C
LGW...A2-7: –15 °C … +85 °C

Varastointilämpötila
Opbevaringstemperatur
Lagertemperatur
Lagringstemperatur
–30 °C … +85 °C

Asennusasento / Indbygningsposition / Monteringsläge / Monteringsposisjon

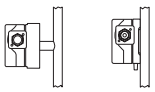

Standardeinbaulage Standard installation position Position de montage standard Posizione standard	± 0	max. +50 Pa	max. -50 Pa	max. ± 50 Pa

Asennusmitat/ Indbygningsmål
Mått / Dimensjoner [mm]
LGW…A2, LGW…A2-7

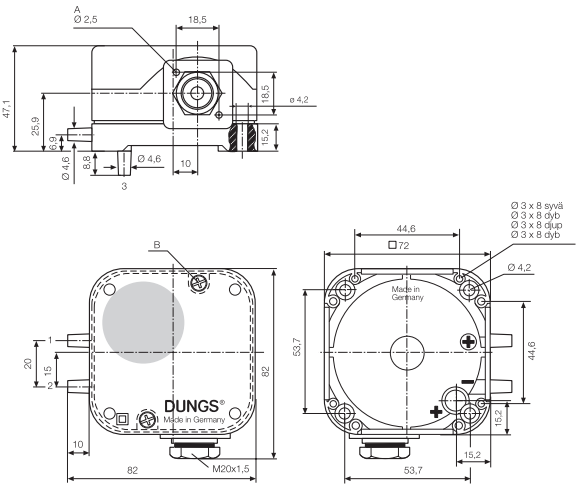

Asennusmitat/ Indbygningsmål
Mått / Dimensjoner [mm]
LGW…A2P

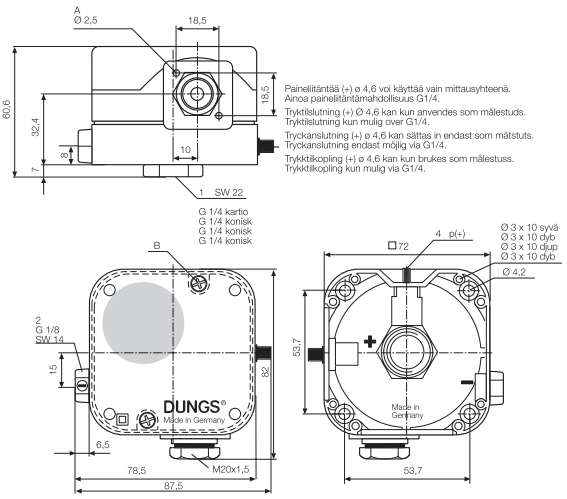

A Ø 2,5 laitteen pistokkeelle DIN EN 175 301-803
B Urakanta 0,8 ja ristikanta DIN EN ISO 4757-Z2
1 Paineliitäntä (+)
2 Paineliitäntä (-)
3 Vain LGW ... A2, lisävarusteena paineliitäntä (+)
4 Tarkastuspainike p+

A Ø 2,5 til apparatstik DIN EN 175 301-803
B Slids på langs 0,8 og kryds-slids DIN EN ISO 4757-Z2
1 Tryktilslutning (+)
2 Tryktilslutning (-)
3 kun LGW ... A2 som option tryktilslutning (+)
4 Prøvetaste p+

A Diam 2,5 för apparatkontakt DIN EN 175 301-803
B Längsslits 0,8 och krysspårs-skruv DIN EN ISO 4757-Z2
1. Tryckuttag 1 (+)
2. Tryckuttag 2 (-)
3. Endast LGW...A2 optional tryckuttag (+)
4. Provknapp p+

A Ø 2,5 dyp for apparat-støp-sel DIN EN 175 301-803
B Lengdesliss 0,8 og krysss-liss DIN EN ISO 4757-Z2
1 Trykktilkopling (+)
2 Trykktilkopling (-)
3 Bare LGW...A2 opsjonal trykktilkopling (+)
4 Prøveknapp p+

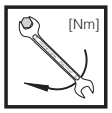

Maks. vääntömomentit max. tilspændingsmomenter Max. vridmoment Maks. dreiemoment	ø 3x14	M 3	M 4	G 1/8	G 1/4
	1,2 Nm	1,2 Nm	2,5 Nm	5 Nm	7 Nm



Käytä sopivaa työkalua!
Anvend egnet værktøj!
Använd lämpligt verktyg
Benytt egnet verktøy!

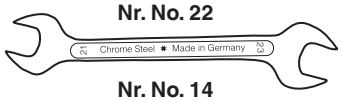

Paineliitäntä
Tryktilslutning
Tryckuttag
Trykktilkopling

Paineliitäntä 1 (+)
Liitäntä suuremmalle paineelle.
Paineliitäntä 2 (-)
Liitäntä pienemmälle paineelle.
Paineliitäntä 3 (+)
Vain LGW...A2, lisävaruste
Liitäntä suuremmalle paineelle.

Tryktilslutning 1 (+)
Tilslutning af det højere tryk.
Tryktilslutning 2 (-)
Tilslutning af det lavere tryk.
Tryktilslutning 3 (+)
Kun LGW...A2, som option
Tilslutning af det højere tryk.

Tryckuttag 1 (+)
Anslutning för det högre trycket.
Tryckuttag 2 (-)
Anslutning för det lägre trycket.
Tryckuttag 3 (+)
Endast LGW…A2, optional
Anslutning för högre trycket.

Trykktilkopling 1 (+)
Tilkopling av det høyere trykket.
Trykktilkopling 2 (-)
Tilkopling av det lavere trykket.
Trykktilkopling 3 (+)
Bare LGW...A2, opsjonal
Tilkopling av det høyere trykket.

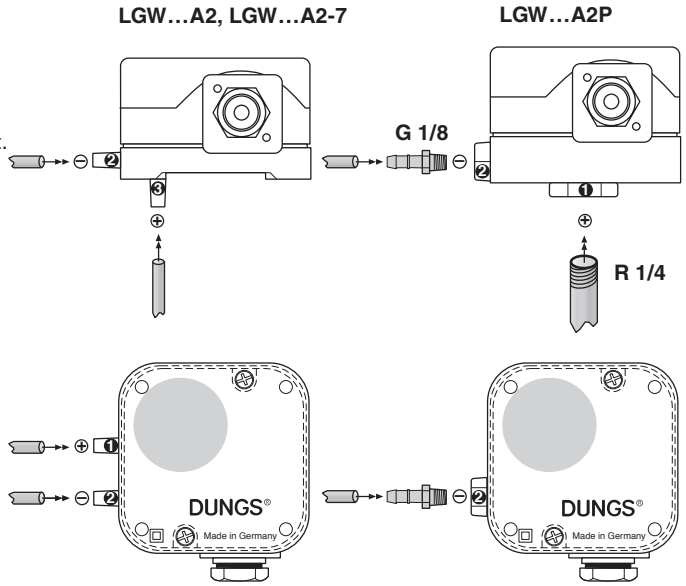

Laitetta ei saa käyttää vipuna.
Apparatet må ikke benyttes som vægtstang!
Apparaten får inte användas som hävarm!
Apparatet må ikke benyttes som arm

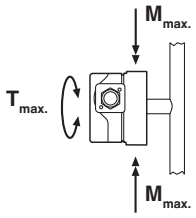

DN	**6**	**8**	
Rp	**1/8**	**1/4**	
$M_{max.}$	**25**	**35**	**[Nm] t ≤ 10 s**
$T_{max.}$	**15**	**20**	**[Nm] t ≤ 10 s**

Paineliitäntä LGW...A2

Käytä aineelle (ilmalle, savu- tai pakokaasuille) soveltuvia letkuja.

Varmista letkut tahatonta kiertymistä vastaan **kaapeliliit-timellä** tai **letkunpuristimella** tai Ω**-kiinnittimellä.**

Tryktilslutning LGW...A2

Anvend egnede slanger (til luft, røg- og udstødsgas).

Slangerne skal sikres mod at blive trukket af ved en fejltagelse: **kabelbinder** eller **slangespændebånd** eller Ω-**spændebånd.**

Tryckuttag LGW...A2

Sätt in lämpliga slangar (för luft, rök- och avgaser).

Säkra slangarna gentemot oavsiktlig avdragning. **Skarvmuff slangklämma** eller Ω-**klammer**.

Trykktilkopling LGW...A2

Benytt egnede slanger (for luft, røk- og avgasser).

Sikre slangene mot at de trekkes av utilsiktet. **Kabelforbindelse** eller **slangeklemme** eller Ω**-klemme.**

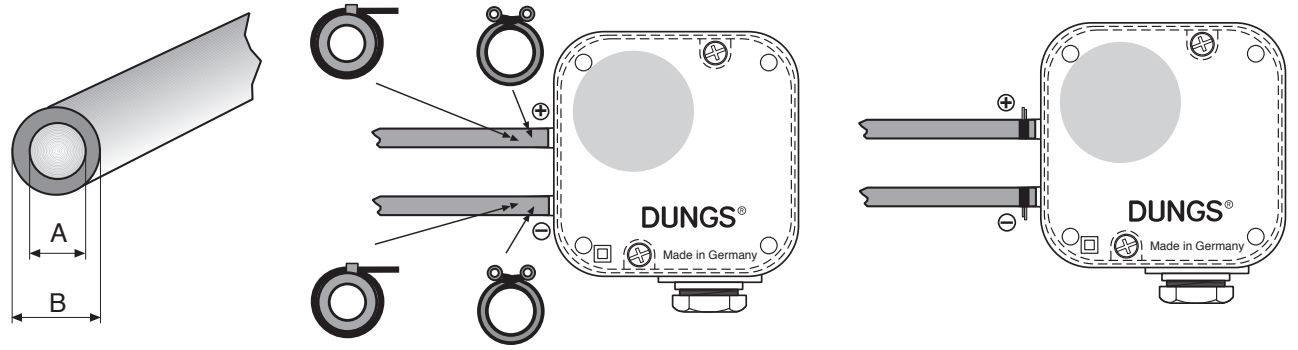

A: max. 4 mm
B: max. 15 mm

Asennus
LGW...A2P

1. Painekytkin ruuvataan suoraan kiinni putki-istukkaan, jonka ulkokierre on R 1/4. Kuva 1.
2. Tarkasta tiiviys ja toiminta asennuksen jälkeen.

⚠ Laite on asennettava värinättömästi! Kuva 2.

Montering
LGW...A2P

1. Pressostaten skrues direkte på en rørstuds; med udvendigt gevind R 1/4. Il. 1.
2. Efter monteringen skal man gennemføre en kontrol for tæthed og funktion.

⚠ Sørg for en; vibrationsfri indbygning! Il. 2

Montering
LGW...A2P

1. Tryckvakten skruvas fast direkt på ett rörfäste med R 1/4 yttergänga. Bild 1.
2. Efter monteringen utförs täthets- och funktionskontrollen.

⚠ Ge akt på vibrationsfri montering! Bild 2.

Montering
LGW...A2P

1. Trykkvokteren skrus direkte på en rørstuss med R 1/4 utvendig gjenge. Bilde 1.
2. Etter montering gjennomføres kontroll for tetthet og funksjon

⚠ Pass på at trykkvokteren monteres fri for vibrasjoner! Bilde 2.

1

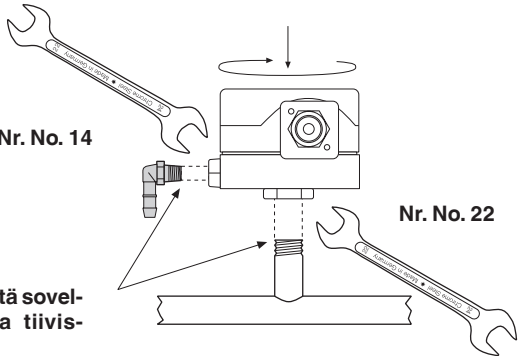

⚠ Käytä soveltuvia tiivisteitä!
Anvend egnet tætningsmiddel!
Använd lämpligt tätningsmedel!
Benytt egnet tetningsmiddel!

2

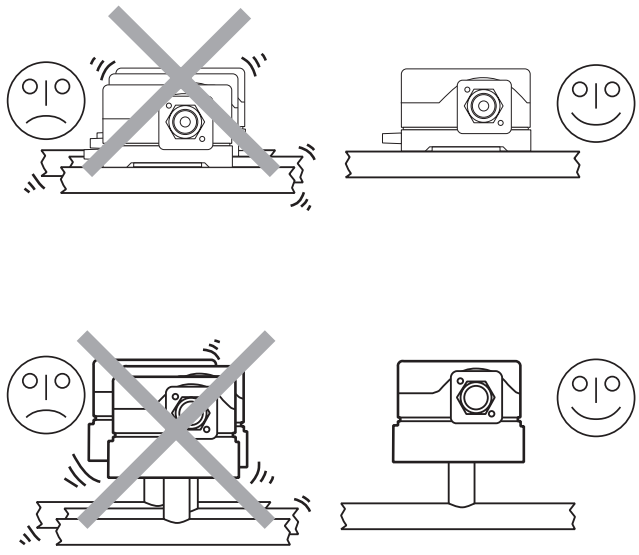

Kytkentätoiminta

Paineen noustessa
1 NC avaa
2 NO sulkee
Paineen laskiessa
1 NC sulkee
2 NO avaa

Koblingsfunktion

Ved stigende tryk:
1 NC bryder
2 NO slutter
Ved faldende tryk:
1 NC slutter
2 NO bryder

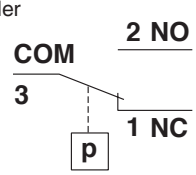

Kopplingsfunktion

Vid stigande tryck
1 NC öppnar
2 NO stänger
Vid minskande tryck
1 NC stänger
2 NO öppnar

Koplingsfunksjon

Ved økende trykk:
1 NC åpner
2 NO lukker
Ved fallende trykk:
1 NC lukker
2 NO åpner

Sähköliitäntä
IEC 730-1 (DIN EN 60 730 T1)

Kaapelin sisäänviennin M20x1,5 kautta vedonpoistinta käyttäen Ø 7 - Ø 12,5 mm kaapeleille sopiviin ruuviliittimiin.

Kosketussuojausta ei ole. Jännitettä johtavien osien koskettaminen on mahdollista!

Kytkentätehon lisäämiseksi < 20 mA ja 24 V DC-sovelluksissa on suositeltavaa käyttää RC-elintä.

El-tilslutning
IEC 730-1 (DIN EN 60 730 T1)

Over kabelforskruning M20x1,5, med trækaflastning, til skrue-klemmerne til kabler Ø 7 til Ø 12,5 mm.

Berøringsbeskyttelse er ikke sikker, kontakt med spændingsførende dele er mulig!

Til forøgelse af koblingsydelsen brugen af et RC-element ved DC-anvendelser < 20 mA og 24 V.

Elektrisk anslutning
IEC 730-1 (DIN EN 60 730 T1)

Via kabelinföring M20x1,5 ,med dragavlastning, till skruvklammer för kabel diam. 7 till diam. 12,5mm.

Skydd mot oavsiktlig kontakt saknas. Kontakt med spänningsförande delar är möjlig!

För att höja bryteffekten rekommenderas inmonteringen av en RC-komponent för DC-användningar < 20 mA och 24 V.

Elektrisk tilkopling
IEC 730-1 (DIN EN 60 730 T1)

Via kabelinnføring M20x1,5 ,med trekkavlasting, på skrueklemmer for kabel Ø7 til Ø12,5 mm.

Beskyttelse mot utilsiktet kontakt er prinsipielt ikke garantert, kontakt med spenningsførende deler er mulig!

For å øke utløsningseffekten anbefales det å montere en RC-komponent ved DC-anvendelsene < 20 mA og 24 V.

Erikoistilauksesta
som option
Option
opsjonal
DIN EN 175 301-803

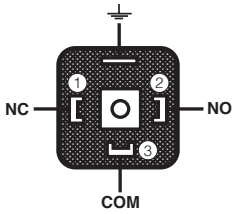

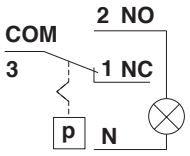

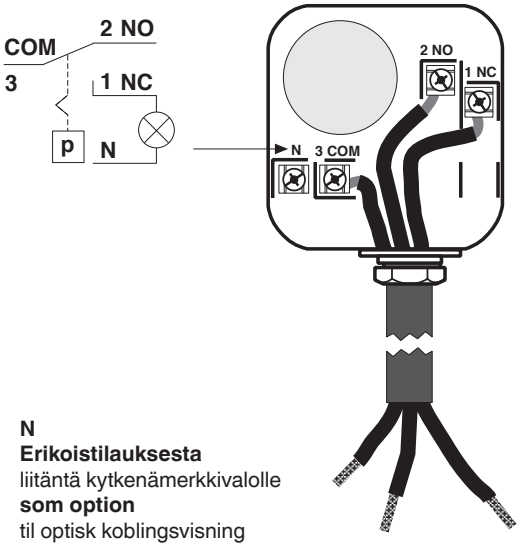

N
Erikoistilauksesta
liitäntä kytkenämerkkivalolle
som option
til optisk koblingsvisning
Option
för optisk kopplingsdikator
opsjonal
for optisk koplingsindkering

Tarkastuspainike
vain LGW...A2P

Kun tarkastuspainiketta p+ painetaan (jolloin ilma poistuu alemmasta kammiosta), kytkin vaihtaa kytkennän NO:sta NC:hen paineen noustessa. Pidä tarkastus-painiketta n. **5 s** painettuna. Kun painike päästetään irti, kytkin vaihtaa kytkennän NC:stä NO:hon.

Prøvetaste
kun LGW...A2P

Ved anstående tryk skifter kontakten fra NO til NC ved at trykke (udlufte det underste kammer) på prøvetasten p+. Hold prøvetasten trykket nede i ca. **5 s**. Når prøvetasten slippes, skifter kontakten fra NC til NO.

Provknapp
endast LGW...A2P

Vid anstående tryck växlar kontakten genom tryck (avluftning av nedre kammaren) provknappen p+ från NO till NC. Håll provknappen tryckt i ca. **5 s**. Om provknappen släpps växlar kontakten från NC till NO.

Prøveknapp
bare LGW...A2P

Når trykket står på omkopler bryteren ved å trykke (avlufting av det nedre kammeret) prøveknappen p* fra NO til NC. Prøveknappen holdes trykket i ca. **5 sek**. Når prøveknappen frigis omkopler bryteren fra NC til NO.

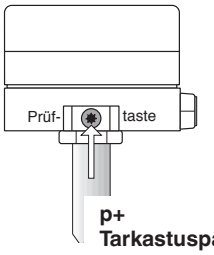

p+
Tarkastuspainike
Prøvetaste
Provknapp
Prøveknapp

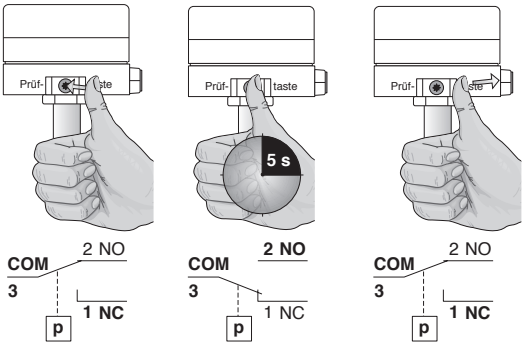

Painekytkimen säätäminen
Pura kotelo irti sopivaa työkalua käyttäen, esim. ruuviavain nro 3 tai PZ 2, kuva 1.
Ota kotelo irti.

⚠ Kosketussuojausta ei ole. Jännitettä johtavien osien koskettaminen on mahdollista!

Kytkimien LGW...A2, LGW...A2P säätäminen
Säädä painekytkin asteikollisesta säätöpyörästä ▮ määrättyyn ohjepaineeseen, kuva 2.
Noudata polttimen valmistajan antamia ohjeita!
Painekytkin kytkee paineen noustessa: Asetus ⬆.
Painekytkin kytkee paineen laskiessa: Asetus ⬇.
Asenna kotelo takaisin paikalleen!

Indstilling af pressostaten
Dækslet afmonteres med egnet værktøj, skruetrækker nr. 3 hhv. PZ 2, ill. 1. Dækslet tages af.

Berøringsbeskyttelse er ikke sikker, kontakt med spændingsførende dele er mulig.

Indstilling LGW...A2, LGW...A2P
Pressostaten indstilles på den foreskrevne indstillings-trykværdi ved hjælp af indstillingshjulet med skalaen ▮, ill. 2.
Vær opmærksom på brænderproducentens vejledning!
Pressostaten kobler ved stigende tryk: indstilling ⬆.
Pressostaten kobler ved faldende tryk: indstilling ⬇.
Sæt dækslet på igen!

Inställning av tryckvakten
Lossa kåpan med lämpligt verktyg, skruvmejsel nr. 3 eller PZ2.
Bild 1
Ta bort kåpan.

⚠ Skydd mot oavsiktlig kontakt saknas. Kontakt med spänningsförande delar är möjlig!

Inställning LGW...A2, LGW...A2P
Använd inställningsratt med skala ▮ för att ställa in tryckvakten på föreskrivet börvärde. Bild 2.
Beakta anvisningar från tillverkaren av brännaren!
Tryckvakten växlar vid ökande tryck: inställning ⬆.
Tryckvakten växlar vid minskande tryck: inställning ⬇.
Sätt åter på kåpan!

Innstilling av trykkvokteren
Demonter hette med egnet verktøy. Skrutrekker nr. 3 hhv. PZ 2, bilde 1.
Ta av hette.

Beskyttelse mot utilsiktet kontakt er prinsipielt ikke garantert, kontakt med spenningsførende deler er mulig!

Innstilling LGW...A2, LGW...A2P
Trykkvokter innstilles på stillhjulet med skala på foreskrevet trykkønskeverdi, bilde 2 ▮.
Vær oppmerksom på veiledning til brennerprodusenten!
Trykkvokter omkopler ved økende trykk: Innstilling ⬆.
Trykkvokter omkopler ved fallende trykk: Innstilling ⬇.
Sett hetten på igjen!

1

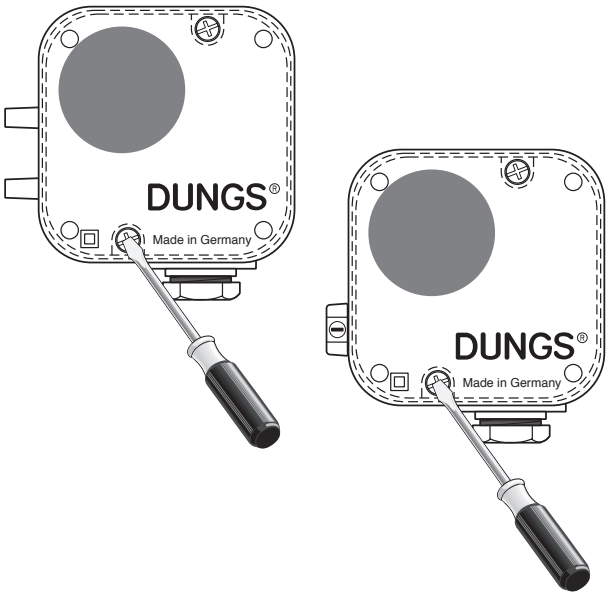

2 LGW…A2, LGW...A2-7, LGW…A2P

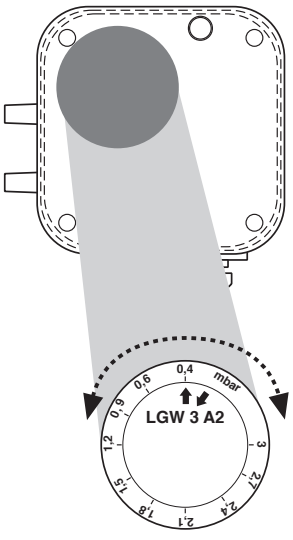

Varaosat / varusteet Reservedele/tilbehør Reservdel/Tillbehör Reservedeler / tilbehør	Tilaus-nro Bestillings-nummer Beställningsnummer Bestillingsnummer
Kierteellinen kulmaistukka Vinkel-slangenippel Vinkel-skruvpropp Vinkel-innskruingsstuss G1/8	230 278
Kierteellinen kulmaistukka Vinkel-slangenippel Vinkel-skruvpropp Vinkel-innskruingsstuss G 1/4	230 279
Sarja: pistoke G3, 3-napainen, ei maata Sæt: Apparatstik G3, 3-polet uden jord Sats: Instumentkontakt G3, 3-polig utan jord Sett: Apparatstøpsel G3, 3-pols uten jord	231 770
Kiinnityslevy Befæstelsesplade Fastsättningsplatta Festeplate	230 301
LGW...A2-7 Jälkivarustettava ilmastointisarja Klimasæt, til senere montering Eftermonteringssats, ventilation set Tilleggsutstyr klima-sett	258 247
Johtorasia, harmaa Ledningsdåse, grå Ledningsdosa, grå Koplingsboks, grå GDMW, 3 pol. + E	210 318

Varaosat / lisävarusteet Reservedele / tilbehør Reservdelar / tillbehör Reservedeler / tilbehør	Tilausnumero Bestillings-nummer Beställningsnummer Bestillings-nummer
Hohtolamppujen asennussarja Montagesæt glimlamper Monteringssats glimlampor Montasjesett glimlamper vihreä/grøn/grön/grønn	230 V 248 239 24 V 248 240
Hohtolamppujen asennussarja Montagesæt glimlamper Monteringssats glimlampor Montasjesett glimlamper keltainen/gul/gul/gul	230 V 231 773 120 V 231 772 24 V 231 774
Vaihtokotelo IP 65 Reservesæt skærm IP 65 Utbytessats kåpa IP 65 Reserve-sett hette IP 65	257 841
Sovitin Adapter Adapter Adapter ø 4 / ø 6 (50 x)	237 837
Sovitin Adapter Adapter Adapter ø 4 / ø 6 (2 x)	266 037
Lieriöruuvi Cylinderskrue Cylinderskruv Sylinderskrue ø 3 x 14 (2 x)	266 045



Töitä painekytkimessä saavat tehdä vain alan ammattilaiset.

Arbejder på pressostaten må kun udføres af fagfolk.

Arbeten på tryckvakten får endast utföras av fackpersonal.

Arbeider på trykkvokteren må bare gjennomføres av fagpersonale.



Laitteeseen ei saa päästä lauhdevettä. Miinuslämpötiloissa kytkimen jäätyminen voi aiheuttaa toimintahäiriöitä.

Der må ikke trænge kondensat ind i apparatet. Ved minustemperaturer, ved tilfrysning er fejlfunktion/svigt mulig.

Kondensat får ej tränga in i apparaten. Vid minusgrader är felfunktion/bortfall möjligt genom isbildning.

Pass på at kondensatet ikke kommer inn i apparatet. Ved temperaturer under null er feil/svikt mulig på grunn av isdannelse

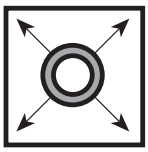

Putkijohdon tiiviyden tarkastaminen: sulje ennen painekytkintä oleva kuulahana.

Kontrol for rørledningernes tæthed: luk kuglehanen foranpressostaten.

Kontroll av rörledningens täthet: stäng kulventilen före tryckvakten.

Rørlednings-tetthetsprøve: steng kuleventil foran armaturene/gasstrykkreguleringsapparat.



Tarkasta painekytkimen tiiviys ja toiminta siinä tehtyjen töiden jälkeen.

Når arbejder på pressostaten er afsluttet: kontroller, om den er tæt og fungerer.

Efter avslutat arbete på tryckvakten: genomför täthets- och funktionskontroll.

Etter avslutning av arbeider på trykkvokteren: Gjennomfør tetthets- og funksjonskontroll.

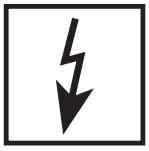

Älä koskaan tee laitteessa mitään töitä, kun siinä on jännitettä. Vältä avointa tulta. Noudata paikallisia määräyksiä.

Udfør aldrig arbejder af nogen art, hvis der foreligger gastryk eller spændinger. Undgå brugen af åben ild. Overhold myndighedernes forskrifter.

Utför aldrig arbeten då spänning ligger an. Undvik öppen eld. Beakta lokala föreskrifter.

Utfør aldri arbeider hvis det finnes gasstrykk eller spenning. Unngå åpen ild. Vær oppmerksom på offentlige forskrifter.



Henkilö- ja aineelliset vahingot ovat mahdollisia, jos ohjeita ei noudateta.

Hvis henvisningerne ikke overholdes, er der fare for beskadigelse af personer og materiel.

Om dessa instruktioner ej efterföljs kan person- eller sakskador inte uteslutas.

Hvis det ikke tas hensyn til henvisningene kan det medføre skader på personer og materiale.



Vältä ympäristöä, jossa on silikoniöljyjä ja haihtuvia silikonimateriaaleja (siloksaaneja).
Ne saattavat aiheuttaa vikoja tai häiriöitä.

Undgå silikoneolier og flygtige silikonebestanddele (siloxaner) i omgivelsen.
Mulighed for fejlfunktion / svigt.

Undvik silikonoljor och flyktiga silikonbeståndsdelar (siloxaner) i omgivningen. Felfunktion / stopp möjligt.

Sørg for at det ikke er silikonolje og flyktige silikonbestanddeler (siloksaner) i nærheten. Feilfunksjon / svikt mulig.



Kaikki asetukset ja asetusarvot saa säätää vain kattila-/poltinvalmistajan laatimien käyttöohjeiden mukaisesti.

Alle indstillinger og indstillingsværdier må kun udføres i overensstemmelse med kedel-/brænderfabrikantens driftsvejledning.

Alla inställningar och inställningsvärden får endast göras i överensstämmelse med bruksanvisningen från tillverkaren av pannan/brännaren.

Alle innstillinger og innstillingsverdier skal utføres i henhold til bruksanvisningen fra kjele-/brennerprodusenten.

FIN DK S N

DUNGS®
Combustion Controls



Painelaitedirektiivissä ja rakennusten energiatehokkuudesta annetussa direktiivissä vaaditaan lämmittimien säännöllistä tarkastusta korkean käyttöasteen ja siten vähäisen ympäristökuormituksen takaamiseksi pitkäaikaisesti.
Turvallisuuden kannalta tärkeät komponentit on vaihdettava käyttöiän päätyttyä. Tämä suositus koskee vain lämmityslaitteita, ei termisen prosessitekniikan sovelluksia. DUNGS suosittelee vaihtoa seuraavan taulukon mukaisesti:

Direktivet om trykbærende udstyr (PED) og direktivet om bygningers energimæssige ydeevne (EPBD) kræver et regelmæssig eftersyn af varmeforsyneren til langsigtet sikring af høje udnyttelsesgrader og således en minimal miljøbelastning.
Det er nødvendigt at udskifte sikkerhedsrelevante komponenter, når de har opnået deres anvendelsestid. Denne anbefaling gælder kun for fyringsanlæg og ikke for termprocesanvendelser. DUNGS anbefaler en udskiftning i overensstemmelse med følgende tabel:

Tryckapparatsdirektivet (PED) och direktivet om byggnaders totala energieffektivitet (EPBD) kräver en regelbunden kontroll av värmegenererarna för att långsiktigt säkerställa höga nyttjandegrader och därmed små belastningar på miljön.

Det är nödvändigt att byta ut säkerhetsrelevanta komponenter när de uppnått sin livslängd. Denna rekommendation gäller endast för uppvärmningsanläggningar och inte för värmeprocessanvändningar. DUNGS rekommenderar utbyte enligt följande tabell:

Direktivet om trykkpåkjent utstyr (PED) og Bygningsenergidirektivet (EPBD) krever jevnlig kontroll av varmegivere for langvarig sikring av en høy utnyttelsesgrad og dermed lavest mulig miljøbelastning.
Det er nødvendig å skifte ut sikkerhetsrelevante komponenter når deres brukstid er utløpt. Denne anbefalingen gjelder kun for varmeanlegg og ikke for termoprosessanvendelser. DUNGS anbefaler utskiftning i henhold til følgende tabell:

Turvallisuuteen vaikuttavat osat **Sikkerhedsrelevante komponenter** **Säkerhetsrelevant komponent** **Sikkerhetsrelevant komponent**	**Rakennekohtainen käyttöikä** **Konstruktionsbetinget levetid** **Konstruktionsberoende livslängd** **Konstruksjonsbetinget levetid**		**CEN-standardi** **CEN-standard** **CEN-norm** **CEN-standard**
	Jaksomäärä **Cyklustal** **Antal cykler** **Syklusantall**	**Aika [vuotta]** **Tid [år]** **Tid [år]** **Tid [år]**	
Venttiilintarkistusjärjestelmät / Ventilkontrolsystemer Ventilkontrollsystem / Ventilkontrollsystemer	250.000	10	EN 1643
Kaasu/Gas/Gass Paineensäädin / Trykvagter / Tryckvakt / Trykkvakt	50.000	10	EN 1854
Ilma/Air/Antenn/Luft Paineensäädin / Trykvagter / Tryckvakt / Trykkvakt	250.000	10	EN 1854
Kaasuvajekytkin / Gasmangelafbryder Gasbristbrytare /Gassmangelbryter	N/A	10	EN 1854
Poltonohjaus / Fyringsmanager Eldningshanterare / Automatisk brennerkontroll	250.000	10	EN 298 (Kaasu/Gas/Gass) EN 230 (Öljy/Olie/Olja/Olje
UV-liekintunnistin[1] **UV-flammeføler[1]** **UV-flamsensor[1]** **UV-flammeføler[1]**	N/A	10.000 Käyttötunnit Driftstimer **Drifttimmar** **Driftstimer**	---
Kaasupaineen säätölaitteet[1] / Gastrykreguleringsenheder[1] **Gastryckregulatorer[1] / Gasstrykk-reguleringsapparater[1]**	N/A	15	EN 88-1 EN 88-2
Kaasuventtiili ja venttiilintarkastusjärjestelmä[2] Gasventil med ventilkontrolsystem[2] **Gasventil med ventilkontrollsystem[2]** **Gassventil med ventilkontrollsystem[2]**	Tunnistetun virheen jälkeen efter registreret fejl efter identifierat fel etter fastslått feil		EN 1643
Kaasuventtiili ilman venttiilintarkistusjärjestelmää[2] **Gasventil uden ventilkontrolsystem[2]** **Gasventil utan ventilkontrollsystem[2]** **Gassventil uten ventilkontrollsystem[2]**	50.000 - 200.000 Nimellisleveystä riippuva afhængig af indvendig diameter beroende på den nominella bredden avhengig av nominell bredde	10	EN 161
Kaasun ja ilman sekoitusjärjestelmät / Kombinerede gas-luft-systemer **Gas-luft-doseringssystem / Gass-luft-kombisystemer**	N/A	10	EN 88-1 EN 12067-2

[1] Vanhenemisen vuoksi heikkenevät käyttöominaisuudet / Aftagende driftsegenskaber på grund af aldring
Försämrade driftsegenskaper på grund av åldring / Reduserte driftsegenskaper grunnet aldring
[2] Kaasuryhmät II, III / Gasfamilierne II, III / Gasfamiljer II, III / Gassfamilier II, III
N/A Ei sovellettavissa / ikke anvendelig / ej relevant / ikke anvendelig

Pidätämme oikeuden muutoksiin, jotka palvelevat teknistä edistystä. / Ret til ændringer, som tjener det tekniske fremskridt, forbeholdes.
Ändringar, på grund av tekniska framsteg, förbehålles / Med forbehold om endringer som er i samsvar med den tekniske utviklingen

Pääkonttori ja tehdas
Forvaltning og produktion
Förvaltning och försäljning
Administrasjon og fabrikk

Karl Dungs GmbH & Co. KG
Karl-Dungs-Platz 1
D-73660 Urbach, Germany
Telefon +49 7181-804-0
Telefax +49 7181-804-166

Postiosoite
Postadresse
Postadress
Postadresse

Karl Dungs GmbH & Co. KG
Postfach 12 29
D-73602 Schorndorf
e-mail info@dungs.com
Internet www.dungs.com

MC • Edition 11.20 • Nr. 223 871