FIN DK S N

DUNGS®
Combustion Controls

EU-vaatimustenmukaisuusvakuutus Käyttöohje	EU-overensstemmelseserklæring Brugsvejledning	EU-försäkran om överensstämmelse Bruksanvisning	EU-samsvarserklæring Bruksanvisning
GW...A6, GW...A6/1, GW.../...A6			
Kaasun- ja ilmanpainekytkin Kaksoispainekytkin	Gas- og luftpressostat Dobbeltpressostat	Gas- och luftpressvakt Dubbel tryckvakt	Gass- og lufttrykkvokter Dobbelttrykkvokter

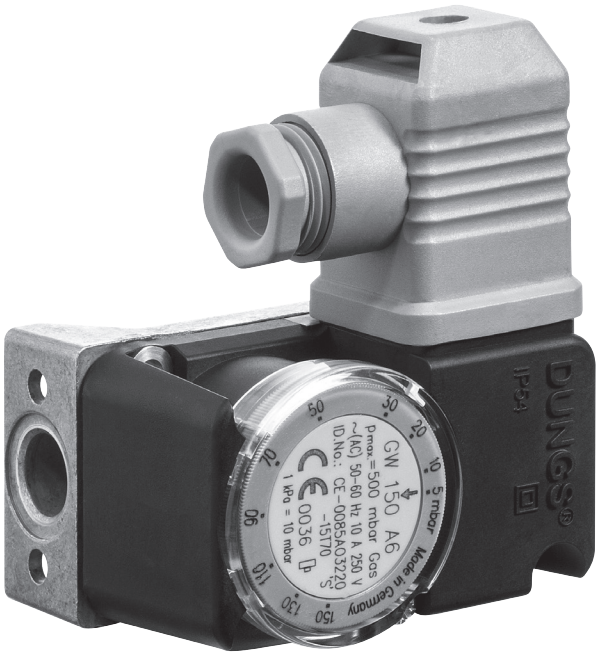

GW...A6, GW...A6/1, GW.../...A6
229 676

MC • Edition 01.21 • Nr. 229 676

FIN DK S N

DUNGS®
Combustion Controls

EU-vaatimustenmukaisuusvakuutus	EU-overensstemmelseserklæring	EU-försäkran om överensstämmelse	EU-samsvarserklæring

Tuote / Produkt **Produkt / Produkt**	**GW...A6, GW...A6/1** **GW.../...A6**	**Kaasun- ja ilmanpainekytkin / Kaksoispainekytkin** **Gas- og luftpressostat / Dobbeltpressostat** **Gas- och lufttrycksvakt / Dubbel tryckvakt** **Gass- og lufttrykkvokter / Dobbelttrykkvokter**	
Valmistaja / Producenten **Tillverkare / Produsent**	**Karl Dungs GmbH & Co. KG · Karl-Dungs-Platz 1 · D-73660 Urbach/Germany**		
vakuuttaa täten, että tässä yhteenvedossa mainitut tuotteet on tarkastettu **EU-tyyppitarkastus (tuotantotyyppi)** tarkoitetussa tutkimuksessa ja täyttävät seuraavat olennaiset turvallisuusvaatimukset: • **EU:n kaasulaiteasetus (EU) 2016/426** • **EU:n painelaitedirektiivi 2014/68/EU** nykyisessä versiossa. Kaikki komponentit, jotka on hyväksytty painelaitedirektiivin mukaisesti, ovat varusteosia, joissa on turvatoiminto. Jos laitteeseen tehdään muutoksia, joita emme ole hyväksyneet', tämän vakuutuksen voimassaolo päättyy. Edellä kuvattu vakuutuksen kohde vastaa asiaa koskevaa unionin yhdenmukaistamislainsäädäntöä. Valmistaja on yksin vastuussa tämän vaatimustenmukaisuusvakuutuksen antamisesta.	bekræfter hermed, at produkterne, som er angivet i denne oversigt, har gennemgået en **EU-typeafprøvning (produktionstype)** og opfylder de vigtigste sikkerhedskrav i: • **EU-forordning om gasapparater (EU) 2016/426** • **EU-direktiv om trykbærende udstyr 2014/68/EU** i den gældende udgave. Alle komponenter, der er godkendt iht. trykapparatdirektivet, er udstyrsdele med sikkerhedsfunktion. Ved ændring af apparatet, som ikke er tilladt af os, mister denne erklæring sin gyldighed. Den ovenfor beskrevne genstand i erklæringen er i overensstemmelse med Unionens gældende harmoniseringsforskrifter. Producenten bærer alene ansvaret for udstedelsen af denne overensstemmelseserklæring.	intygar härmed att de i denna översikt nämnda produkterna har genomgått en **EU-typkontroll (produktionstyp)** och uppfyller de väsentliga säkerhetskraven i: • **EU:s förordning om gasanordningar (EU) 2016/426** • **EU:s tryckkärlsdirektiv 2014/68/EU** i sin gällande version. Alla komponenter som är godkända i enlighet med direktivet om tryckbärande anordningar är utrustningsdelar med säkerhetsfunktion. Om det utan vårt godkännande görs ändringar på apparaten blir denna försäkran ogiltig. Föremålet för försäkran ovan överensstämmer med unionens relevanta harmoniserade lagstiftning. Denna försäkran om överensstämmelse utfärdas på tillverkarens eget ansvar.	bekrefter herved at produktene som er nevnt i denne oversikten har blitt underlagt en **EU-typeprøving (type)** og oppfyller de grunnleggende sikkerhetskravene: • **Forordning om gassapparater (EU) 2016/426** • **Forskrift om trykkpåkjent utstyr (EU) 2014/68/EU** i den gyldige utgaven. Alle komponenter som er godkjent i henhold til pressutstyrsdirektivet er utstyrsdeler med sikkerhetsfunksjon. Ved en endring av apparatet som ikke er godkjent av oss, vil denne erklæringen miste sin gyldighet. Emnet for erklæringen beskrevet ovenfor tilsvarer relevant EU-harmoniseringslovgivning. Produsenten har alene ansvar for å utstede denne samsvarserklæringen.
EU-tyyppitarkastus testausperusteet (tuotantotyyppi) **Testgrundlag for EU-typeafprøvningen (produktionstype)** **EU-typkontrollens provningsprincip (produktionstyp)** **Krav til EU-typeprøving (type)**		**EN 1854** **EN 13611** **ISO 23550**	
Voimassaoloaika / todistus **Gyldighedstid / certifkat** **Giltighetstid / intyg** **Gyldighetstid / sertifikat**		**2023-07-09** **CE0036**	**2028-02-27** **CE-0123CT1089**
Ilmoitettu laitos **Notificeret organ** **Anmält organ** **Teknisk Kontrollorgan**		**2014/68/EU** **TÜV SÜD Industrie Service GmbH** Westendstraße 199 D-80686 München Germany Notified Body number: 0036	**(EU) 2016/426** **TÜV SÜD Product Service GmbH** **Zertifizierstellen** Ridlerstraße 65 D-80339 München, Germany Notified Body number: 0123
Laadunvarmistusjärjestelmän valvonta **Overvågning af QS-systemet** **Övervakning av kvalitetssäkringssystemet** **Overvåking av QS-systemet**		Valittu vaatimustenmukaisuusmenettely: Moduuli B + D Valgt overensstemmelsesvurdering: Modul B+D Valt förfarande för överensstämmelse: Modul B+D Valgt samsvarsprosedyre: Modul B+D	
B.Sc., MBA Simon P. Dungs, Toimitusjohtaja / Direktør / Verkställande direktör / Administrerende direktør Urbach, 2021-01-20		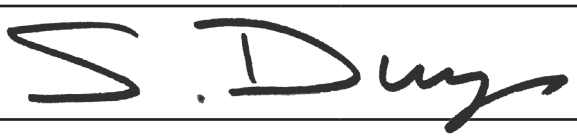	

MC • Edition 01.21 • Nr. 229 676

ZERTIFIKAT ◆ CERTIFICATE ◆ 認證證書 ◆ СЕРТИФИКАТ ◆ CERTIFICADO ◆ CERTIFICAT

Product Service

EU-Type Examination Certificate

No. C5A 18 02 22629 006

Holder of Certificate: **Karl Dungs GmbH & Co. KG**
Karl-Dungs-Platz 1
73660 Urbach
GERMANY

Product: **Fittings (Gas)**
Pressure sensing device

Model(s): **Series GW ... A ...; Series GGW ... A ...,**
Series NB ... A ...; Series ÜB ... A ...

Parameters: Valid from 2018-04-21
PIN CE-0123CT1089

for further information see annex

Tested according to: DIN EN 1854:2010
DIN 3398-3:1982
DIN EN 13611:2011
DIN EN 13611:2016
ISO 23550:2011

The Certification Body of TÜV SÜD Product Service GmbH confirms according to Annex III (Module B) that the listed product complies with the relevant provisions according to Annex I of Regulation (EU) 2016/426 on appliances burning gaseous fuels. It refers only to the sample submitted for testing and certification and on its technical documentation. See also notes overleaf.

Test report no.: C-D 1605-00/18

Valid until: 2028-02-27

721607

Date, 2018-02-28 (Norbert Hörmann)

TÜV SÜD Product Service GmbH is Notified Body according to Regulation (EU) 2016/426 on appliances burning gaseous fuels with identification No. 0123.

TÜV SÜD Product Service GmbH · Zertifizierstelle · Ridlerstraße 65 · 80339 München · Germany

TÜV®

A1 / 07.17
MC • Edition 01.21 • Nr. 229 676

ZERTIFIKAT ◆ CERTIFICATE ◆ 認證證書 ◆ СЕРТИФИКАТ ◆ CERTIFICADO ◆ CERTIFICAT

Product Service

EU-Baumusterprüfbescheinigung

Nr. C5A 18 02 22629 006

Zertifikatsinhaber: **Karl Dungs GmbH & Co. KG**
Karl-Dungs-Platz 1
73660 Urbach
DEUTSCHLAND

Produkt: **Ausrüstungen (Gas)**
Druckwächter

Modell(e): **Baureihe GW ... A ...; Baureihe GGW ... A ...,**
Baureihe NB ... A ...; Baureihe ÜB ... A ...

Kenndaten: Gültig ab 21.04.2018
PIN CE-0123CT1089

alle weiteren Kenndaten siehe Anhang

Geprüft nach: DIN EN 1854:2010
DIN 3398-3:1982
DIN EN 13611:2011
DIN EN 13611:2016
ISO 23550:2011

Die Zertifizierstelle von TÜV SÜD Product Service GmbH bestätigt gemäß Anhang III (Modul B) die Übereinstimmung des bezeichneten Produktes mit den wesentlichen Anforderungen gemäß Anhang I der Verordnung (EU) 2016/426 über Geräte zur Verbrennung gasförmiger Brennstoffe. Prüfgrundlage ist ausschließlich das zur Prüfung und Zertifizierung vorgestellte Prüfmuster sowie dessen technische Dokumentation. Umseitige Hinweise sind zu beachten.

Prüfbericht Nr.: C-D 1605-00/18

Gültig bis: 2028-02-27

721606

Datum, 2018-02-28 (Norbert Hörmann)

TÜV SÜD Product Service GmbH ist notifizierte Stelle gemäß der Verordnung (EU) 2016/426 über Geräte zur Verbrennung gasförmiger Brennstoffe mit der Kennnummer 0123.

TÜV SÜD Product Service GmbH · Zertifizierstelle · Ridlerstraße 65 · 80339 München · Germany

TÜV®

A1 / 07.17

MC • Edition 01.21 • Nr. 229 676

FIN DK S N

DUNGS®
Combustion Controls

Käyttö- ja asennusohjeet

Kaasun- ja ilmanpainekytkin
GW…A6, GW…A6/1
Kaksoispainekytkin
GW... / ...A6

Drifts- og monterings-vejledning

Gas- og luftpressostat
GW…A6, GW…A6/1
Dobbeltpressostat
GW... / ...A6

Bruks- och monterings-anvisning

Gas- och lufttrycksvakt
GW…A6, GW…A6/1
Dubbel tryckvakt
GW... / ...A6

Drifts- og monterings-instruks

Gass- og lufttrykkvokter
GW…A6, GW…A6/1
Dobbelttrykkvokter
GW... / ...A6

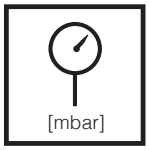

Maks. käyttöpaine / Max. driftstryk/
Max. driftstryck / Maks. driftstrykk
GW 3/10/50/150 A6
$p_{max.}$ = 500 mbar (50 kPa)
GW 500 A6
$p_{max.}$ = 600 mbar (60 kPa)

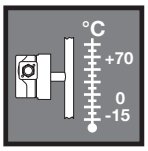

Ympäristön lämpötila
Omgivelsestemperatur
Omgivningstemperatur
Omgivelsestemperatur
–15 °C … +70 °C



Painekytkin/ Pressostat/
Tryckvakt/ Trykkvokter
Tyyppi/Type/typ/Type
GW…A6
mukaan / i hht. / enl. / i hht.
EN 1854



Väliaineen lämpötila
Mediumstemperatur
Mediets temperatur
Mediets temperatur
–15 °C … +70 °C

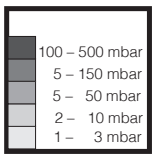

Säätöalueet
Indstillingsområder
Inställningsområde
Innstillingsområder

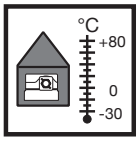

Varastointilämpötila
Opbevaringstemperatur
Lagertemperatur
Lagringstemperatur
–30 °C … +80 °C



~(AC) eff., min./mini 24 V,
~(AC) max. /maxi. 250 V
=(DC) min./mini. 24 V,
=(DC) max. /maxi. 48 V



Perhe 1 + 2 + 3
Familie 1 + 2 + 3
Familj 1 + 2 + 3
Familie 1 + 2 + 3



Nimellisvirta/Nominel strøm/
Nominell strömstyrka/Nominell strøm
GW 3 A6: ~ (AC) 6 A
GW 10…500 A6: ~ (AC) 10 A
Kytkentävirta/kontaktstrøm/
Brytström/Koplingsstrøm
GW 3 A6: ~(AC) 4 A cos φ 1
~(AC) 2 A cos φ 0,6
GW 10…500 A6:
~(AC) max./maxi. 6 A cos φ 1
~(AC) max./maxi. 3 A cos φ 0,6
GW 3…500 A6:
~(AC) eff., min./mini 20 mA,
=(DC) min./mini. 20 mA
=(DC) max./maxi. 1 A



Kotelointiluokka
Kapslingsklasse
Kapsling
Beskyttelsesklasse
IP 54 mukaan / i hht. / enl. / ihht.
IEC 529 (EN 60529)

Asennusasento / Indbygningsposition / Monteringsläge / Monteringsposisjon



Vakioasento, huomio kytkentäpisteen muutos asennettaessa eri asentoon.
Standsardindbygningsposition; ved afvigelse skal man være opmærksom på det ændrede koblingspunkt.
Standardmonteringsläge; observera vid avvikelse brytpunktsändring.
Standard montasjestilling; avvikende montasje gir endret koplingspunkt.

GW 3…50 A6	max. ± 0,6 mbar
GW 150 A6	max. ± 1 mbar
GW 500 A6	max. ± 3 mbar



Vaakasuoraan asennettu painekytkin toimii suuremmalla paineella.
Ved vandret indbygning skifter trykvagten ved et højere tryk.
Vid vågrät montering bryter tryckvakten vid ett förhöjt tryck.
Ved vannrett montasje kopler trykkvakten ved et høyere trykk.



Vaakasuoraan ylösalaisin asennettu painekytkin toimii pienemmällä paineella.
Ved vandret indbygning over hovedet skifter trykvagten ved et lavere tryk.
Vid vågrät montering upp- och ner bryter tryckvakten vid ett sänkt tryck.
Ved montasje vannrett over hodet kopler trykkvakten ved et lavere trykk.

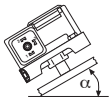

Kun painekytkimen asentaa väliasentoihin, se toimii säädetystä nimellisarvosta enintään poikkeavalla paineella.
Ved indbygning i en mellemposition skifter trykvagten ved et tryk, som højere eller lavere end den indstillede værdi.
Vid montering i ett mellanmonteringsläge bryter tryckvakten vid ett från det inställda börvärdet maximalt förhöjt resp. sänkt tryck.
Ved montasje i en mellomstilling kopler trykkvakten ved et maksimalt høyere hhv. lavere trykk enn innstilt verdi.

Asennusmitat / Indbygningsmål
Dimensioner / Dimensjoner [mm]
GW… A6 / GW…A6/1

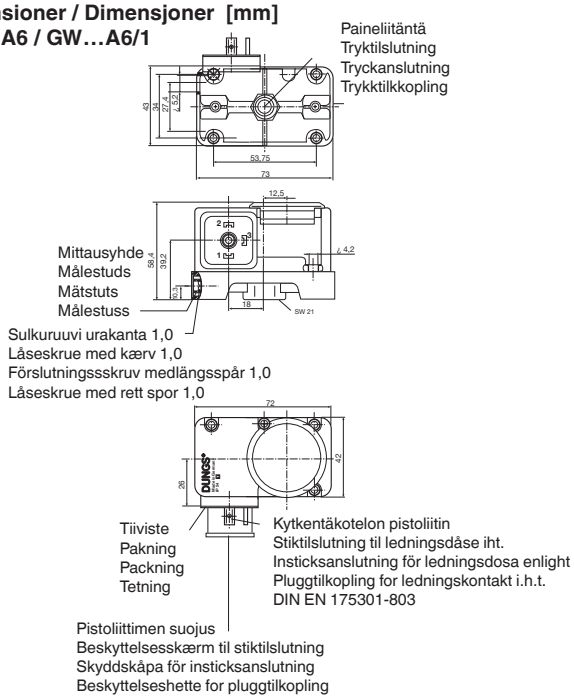

Asennusmitat / Indbygningsmål
Dimensioner / Dimensjoner [mm]
GW … / ...A6

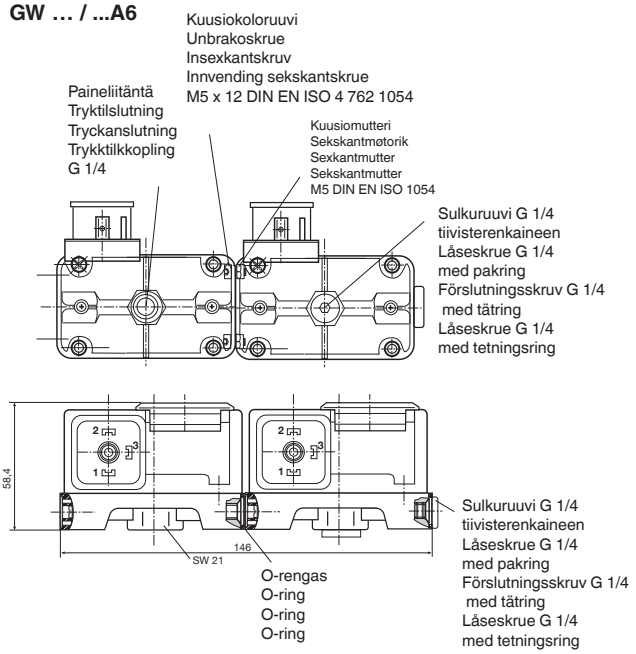

GW … A6 / GW … A6
Kaksoispainekytkimen kokoonpanosarja
Sammenbygningssæt for dobbeltpressostat
Monteringssats för dubbel tryckvakt
Monterings sett for dobbelttrykkvokter

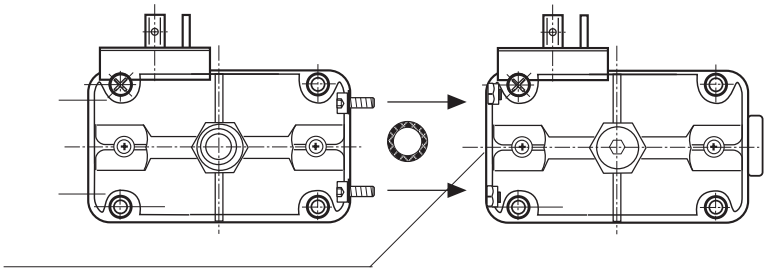

⚠ Ennen kokoamista:
Poista ruuvi mittausyhteestä
Inden sammenbygningen:
Fjern skruen fra målestudsen.
Före ihopmontering:
Avslägsna skruv från mätstutsen.
Før montasje:
Fjern skruen fra målestussen.

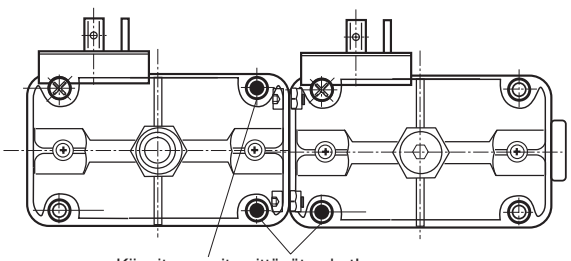

Kiinnitysruuvit peittävät aukot!
Boringer skjult af montageskruer!
Hå täckta av monteringsskruvar!
Montasjeskruene dekker boringene!

Tilaus-nro
Bestillings-nr.
Beställn.-nr
Bestillings-nr.
213 910

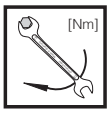

Maks. vääntömomentit / järjestelmän varusteet max. tilspændingsmomenter / systemtilbehør max. åtdragningsmoment/systemtillbehör Maks. dreiemoment/systemtilbehør	M 3	M4	ø 3	ø 3,5	ø 5	G 1/4
	1,2 Nm	2,5 Nm	1,2 Nm	1,2 Nm	2 Nm	7 Nm



Käytä sopivia työkaluja!
Anvend egnet værktøj!
Använd lämpligt verktyg!
Benytt egnet verktøy!



Laitetta ei saa käyttää vipuna
Apparatet må ikke benyttes som vægtstang!
Tryckvakten får inte användas som hävarm.
Apparatet må ikke benyttes som arm

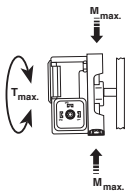

DN	**8**	
Rp	**1/4**	
$M_{max.}$	**35**	**[Nm] t ≤ 10 s**
$T_{max.}$	**20**	**[Nm] t ≤ 10 s**

Varaosat / varusteet Reservedele/tilbehør Reservdelor/Tillbehör Reservedeler / tilbehør	Tilaus-nro Bestillingsnummer No. de commande Bestillingsnummer
Johtorasia 3-nap. + E harmaa, GDMW Ledningsdåse 3-polet + E grå, GDMW Elstick 3 pol. + E grå, GDMW Koplingsboks 3 pins + E grå, GDMW	210 318
Mittausyhde G 1/4 tiivistrenkaineen (5 Varustesarja) Målestuds G 1/4 med pakring (5 Stk.) Mätstuts G 1/4 med tätring (5 Styck) Målestuss G 1/4 med tetningsring (5 Stk.)	230 398
Sulkuruuvi G 1/4 ja tiivistysrengas (5 Varustesarja) Lukkeskrue G 1/4 med pakning (5 Stk.) Stoppskruv G 1/4 med tätring (5 Styck) Låseskrue G 1/4 med tetningsring (5 Stk.)	230 396

Varaosat / varusteet Reservedele/tilbehør Reservdelor/Tillbehör Reservedeler / tilbehør	Tilaus-nro Bestillingsnummer No. de commande Bestillingsnummer
Asennussarja kaksoispainekytkimelle Sammenbygningssæt dobbelt pressostat Monteringssats för dubbeltryckvakt Monteringssett dobbel-ttrykkvokter	213 910
Metallikiinnityskulma Beslag metal Fastsättningsvinkel metall Festevinkel metall	230 288
Asennussarja GW A6 (asennus SV:hen) Montagesæt GW A6 (for montering på SV) Monteringssats GW A6 (för montering till SV) Montasje-sett GW A6 (for montasje til SV)	242 771

Asennus
GW...A6

1. Ruuvaa painekytkin suoraan putki-istukkaan, jossa on R 1/4 ulkokierre. Kuva 1.
2. Tarkasta tiiviys ja toiminta asennuksen jälkeen.

⚠ Laite tulee asentaa tärinättömästi! Kuva 2.

Montering
GW...A6

1. Pressostaten skrues direkte på en rørstuds med R 1/4" udvendigt gevind. Ill. 1.
2. Efter monteringen skal man udføre en kontrol for tæthed og funktion.

⚠ Sørg for en vibrationsfri indbygning! Ill. 2.

Inmontering
GW...A6

1. Tryckvakten skruvas direkt på en rörstuts med R 1/4 yttergänga. Figur 1.
2. Genomför efter inmonteringen täthets- och funktions-kontroller.

⚠ Ge akt på att monteringen blir vibrationsfri! Figur 2.

Montering
GW...A6

1. Trykkvokteren skrus direkte på en rørstuss med R 1/4 utvendig gjenge. Bilde 1.
2. Etter montering gjennomføres kontroll for tetthet og funksjon.

⚠ Pass på at trykkvokteren monteres fri for vibrasjoner! Bilde 2.

1

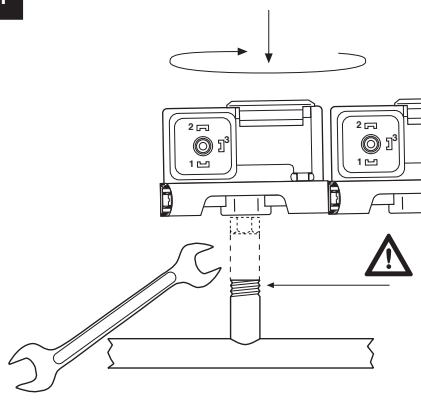

Käytä sopivaa tiivistysmateriaalia!
Benyt et egnet tætningsmiddel!
Använd lämpligt tätningsmedel!
Benytt egnet tetningsmiddel!

2

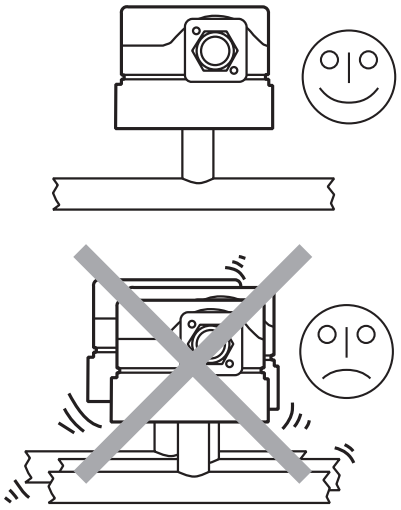

Sähköliitäntä
El-tilslutning
Elektrisk anslutning
Elektrisk tilkopling
EN 60730

DIN EN 175 301-803

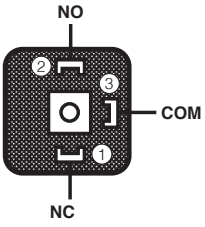

Kytkentätehon lisäämiseksi < 20 mA ja 24 V DC-sovelluksissa on suositeltavaa käyttää RC-elintä.

Ved DC-anvendelse < 20 mA og 24 V anbefales brug af RC-element til forøgelse af koblingseffekte.

För att höja bryteffekten rekommenderas inmontering av en RC-komponent för DC-användningar < 20 mA och 24 V.

For å øke utløsningseffekten anbefales det å montere en RC-komponent ved DC-anvendelsene < 20 mA og 24 V.

Kytkentätoiminto
Koblingsfunktion
Kopplingsfunktion
Koplingsfunksjon
GW … A6

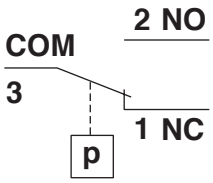

Paineen noustessa:
1 NC avautuu, 2 NO sulkeutuu.
Paineen laskiessa:
1 NC sulkeutuu, 2 NO avautuu.

Ved stigende tryk:
1 NC bryder, 2 NO slutter.
Ved faldende tryk:
1 NC slutter, 2 NO bryder.

Vid stigande tryck:
1 NC öppnar, 2 NO stänger.
Vid sjunkande tryck:
1NC stänger, 2NO öppnar.

Ved økende trykk:
1 NC åpner, 2 NO lukker
Ved fallende trykk:
1 NC lukker, 2 NO åpner.

MC • Edition 01.21 • Nr. 229 676

Kaasunpaineenvalvontalaitt säätäminen

Pura kupu irti sopivaa työkalua käyttäen, ruuviavain nro 3 tai PZ 2, kuva 1.
Ota kupu pois.

Indstilling af gaspressostaten

Dæksel løsnes med egnet værktøj, skruetrækker nr. 3 hhv. PZ 2, billed 1.
Dækslet tages af.

Inställning av gastryckvakten

Demontera kåpan med lämpliga verktyg, skruvmejsel nr 3 resp PZ 2, fig 1.
Lyft av kåpan.

Innstilling av gasstrykkindikat

Kappen demonteres med egnet verktøy, skrutrekker nr. 3 eller PZ 2 benyttes, fig. 1.
Kappen fjernes.

1

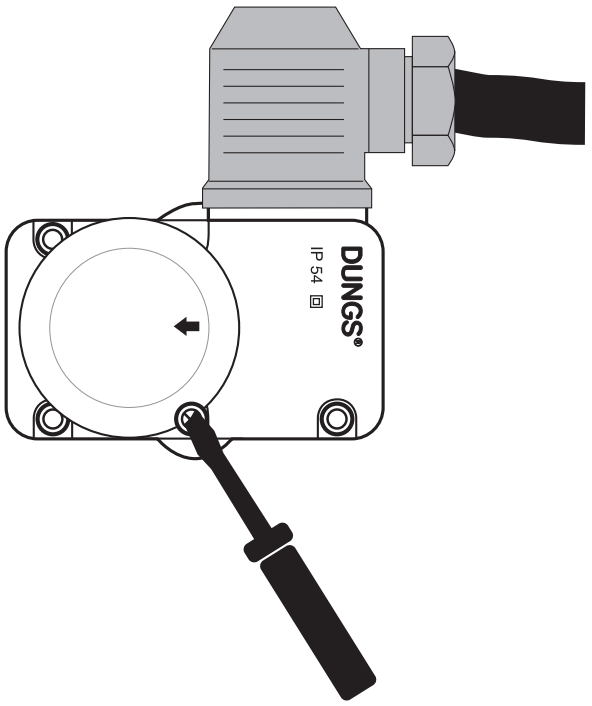

Säädä paineenvalvontalaitteelle määrätty ohjeellinen paine asteikollisesta säätöpyörästä, kuva 2.

Noudata polttimenvalmistajan ohjeita!

Paineenvalvontalaite havahtuu paineen laskiessa: säätö ⬇.
Asenna kupu takaisin paikalleen.

Pressostaten indstilles til det foreskrevne tryk på indstillingshjulet med skala, billed 2.

Følg brænderfabrikantens anvisninger!

Pressostaten kobler ved faldende tryk: Indstilling ⬇
Dæksel påmonteres igen!

Justera tryckvakten med inställningsratten (med skala) på det föreskrivna tryckbörvärdet, fig 2.

Beakta brännartillverkarens anvisningar!

Tryckvakten kopplar om vid sjunkande tryck: Inställning ⬇.
Montera kåpanigen!

Trykkindikatoren innstilles til foreskrevet trykkverdi ved hjelp av innstillingshjulet med skala, fig. 2.

Se brennerleverandørens beskrivelse!

Trykkindikatoren kopler ved synkende trykk: Innstilling ⬇.
Kappen monteres igjen!

2

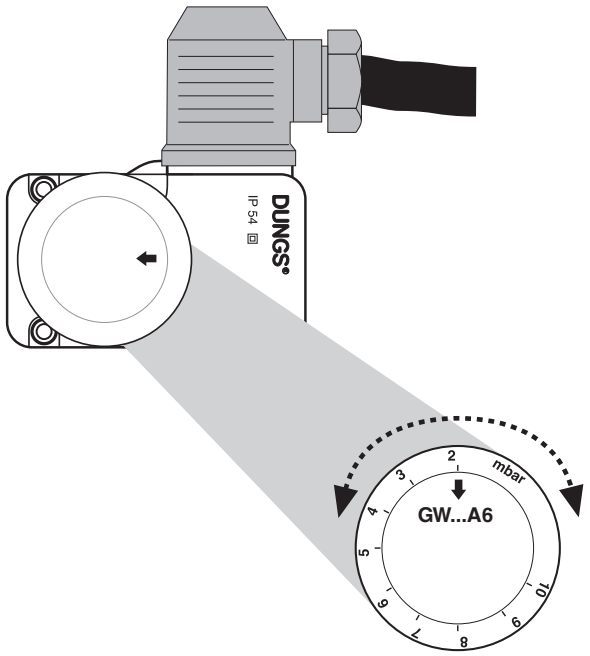



Töitä painekytkimessä saavat tehdä vain alan ammattilaiset.

Arbejder på pressostaten må kun udføres af fagfolk.

Arbeten på tryckvakten får endast utföras av fackpersonal.

Arbeider på trykkvokteren må bare gjennomføres av fagpersonale.



Älä päästä laitteeseen lauhdevettä. Jos lämpötila laskee alle 0°, virhetoiminnot tai toiminnan lakkaaminen jäätymisen seurauksena ovat mahdollisia.

Der må ikke trænge kondensat ind i apparatet. Ved minustemperaturer, ved tilfrysning er fejlfunktion/svigt mulig.

Kondensat får inte komma in i tryckvakten. Vid minusgrader är felfunktion/bortfall möjliga genom isbildning.

Pass på at kondensatet ikke kommer inn i apparatet. Ved tempera-turer under null er feil/svikt mulig på grunn av isdannelse

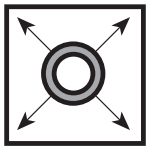

Putkijohtojen tiiviystarkastus: Sulje ennen painekytkintä oleva kuulahana.

Kontrol for rørledningernes tæthed: luk kuglehanen foran armaturerne/gastryk-regulatoren.

Täthetskontroll av rörledning: Stäng kulventilen före tryckvakten.

Rørlednings-tetthets-prøve: steng kuleventil foran armaturene/gass-trykkreguleringsapparat.



Laitteiston tiiviys ja toiminta on tarkastettava painekytkimessä tehtyjen töiden jälkeen.

Når arbejder på pressostaten er afsluttet: kontroller, om den er tæt og fungerer.

Efter avslutning av arbetena på tryckvakten: Genomför täthetskontroll och funktionskontroll.

Etter avslutning av arbeider på trykk-vokteren: Gjennomfør tetthets- og funksjons-kontroll.

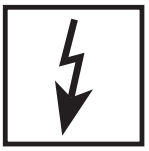

Älä koskaan tee laitteessa mitään töitä, kun siinä on kaasunpainetta tai jännitettä. Vältä avointa tulta. Noudata paikallisia määräyksiä.

Udfør aldrig arbejder af nogen art, hvis der foreligger gastryk eller spændinger. Undgå brugen af åben ild. Overhold myndig-hedernes forskrifter.

Utför aldrig arbeten när gastryck eller spänning föreligger. Undvik öppen eld. Beakta ortens föreskrifter.

Utfør aldri arbeider hvis det finnes gasstrykk eller spenning. Unngå åpen ild. Vær oppmerksom på offentlige forskrifter.



Henkilö- ja aineelliset vahingot ovat mahdollisia, jos ohjeita ei noudateta.

Hvis henvisningerne ikke overholdes, er der fare for beskadigelse af personer og materiel.

Om anvisningarna inte beaktas är person- eller materielskador möjliga.

Hvis det ikke tas hensyn til henvisningene er det mulig med skader på personer og materiale.



Vältä ympäristöä, jossa on silikoniöljyjä ja haihtuvia silikonimateriaaleja (siloksaaneja). Ne saattavat aiheuttaa vikoja tai häiriöitä.

Undgå silikoneolier og flygtige silikonebestanddele (siloxaner) i omgivelsen. Mulighed for fejlfunktion / svigt.

Undvik silikonoljor och flyktiga silikonbeståndsdelar (siloxaner) i omgivningen. Felfunktion / stopp möjligt.

Sørg for at det ikke er silikonolje og flyktige silikonbestanddeler (siloksaner) i nærheten. Feilfunksjon / svikt mulig.

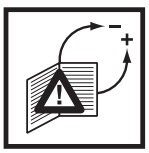

Valitse kaikki asetukset ja asetusarvot vain kattilan/polttimon valmistajan laatiman käyttöohjeen mukaisesti.

Alle indstillinger og indstillingsværdier må kun udføres i overensstemmelse med driftsvejledningen fra kedel-/brænderfabrikanten.

Samtliga inställningar och inställningsvärden måste stämma överens med pann-/brännartillverkarens driftsanvisning.

Alle innstillingene og innstilte verdier utføres kun i overensstemmelse med kjele-/brennerprodusentens bruksveiledning.

FIN DK S N

DUNGS®
Combustion Controls



Painelaitedirektiivissä ja rakennusten energiatehokkuudesta annetussa direktiivissä vaaditaan lämmittimien säännöllistä tarkastusta korkean käyttöasteen ja siten vähäisen ympäristökuormituksen takaamiseksi pitkäaikaisesti.
Turvallisuuden kannalta tärkeät komponentit on vaihdettava käyttöiän päätyttyä. Tämä suositus koskee vain lämmityslaitteita, ei termisen prosessitekniikan sovelluksia. DUNGS suosittelee vaihtoa seuraavan taulukon mukaisesti:

Direktivet om trykbærende udstyr (PED) og direktivet om bygningers energimæssige ydeevne (EPBD) kræver et regelmæssig eftersyn af varmeforsyneren til langsigtet sikring af høje udnyttelsesgrader og således en minimal miljøbelastning.
Det er nødvendigt at udskifte sikkerhedsrelevante komponenter, når de har opnået deres anvendelsestid. Denne anbefaling gælder kun for fyringsanlæg og ikke for termprocesanvendelser. DUNGS anbefaler en udskiftning i overensstemmelse med følgende tabel:

Tryckapparatsdirektivet (PED) och direktivet om byggnaders totala energieffektivitet (EPBD) kräver en regelbunden kontroll av värmegenererarna för att långsiktigt säkerställa höga nyttjandegrader och därmed små belastningar på miljön.
Det är nödvändigt att byta ut säkerhetsrelevanta komponenter när de uppnått sin livslängd. Denna rekommendation gäller endast för uppvärmningsanläggningar och inte för värmeprocessanvändningar. DUNGS rekommenderar utbyte enligt följande tabell:

Direktivet om trykkpåkjent utstyr (PED) og Bygningsenergidirektivet (EPBD) krever jevnlig kontroll av varmegivere for langvarig sikring av en høy utnyttelsesgrad og dermed lavest mulig miljøbelastning.
Det er nødvendig å skifte ut sikkerhetsrelevante komponenter når deres brukstid er utløpt. Denne anbefalingen gjelder kun for varmeanlegg og ikke for termoprosessanvendelser. DUNGS anbefaler utskiftning i henhold til følgende tabell:

Turvallisuuteen vaikuttavat osat **Sikkerhedsrelevante komponenter** **Säkerhetsrelevant komponent** **Sikkerhetsrelevant komponent**	**Rakennekohtainen käyttöikä** **Konstruktionsbetinget levetid** **Konstruktionsberoende livslängd** **Konstruksjonsbetinget levetid**		**CEN-standardi** **CEN-standard** **CEN-norm** **CEN-standard**
	Jaksomäärä **Cyklustal** **Antal cykler** **Syklusantall**	**Aika [vuotta]** **Tid [år]** **Tid [år]** **Tid [år]**	
Venttiilintarkistusjärjestelmät / Ventilkontrolsystemer Ventilkontrollsystem / Ventilkontrollsystemer	250.000	10	EN 1643
Kaasu/Gas/Gass Paineensäädin / Trykvagter / Tryckvakt / Trykkvakt	50.000	10	EN 1854
Ilma/Air/Luft/Air Paineensäädin / Trykvagter / Tryckvakt / Trykkvakt	250.000	10	EN 1854
Kaasuvajekytkin / Gasmangelafbryder Gasbristbrytare /Gassmangelbryter	N/A	10	EN 1854
Poltonohjaus / Fyringsmanager Eldningshanterare / Automatisk brennerkontroll	250.000	10	EN 298 (Kaasu/Gas/Gass) EN 230 (Öljy/Olie/Olja/Olje)
UV-liekintunnistin[1] UV-flammeføler[1] UV-flamsensor[1] UV-flammeføler[1]	N/A	10.000 Käyttötunnit Driftstimer Drifttimmar Driftstimer	---
Kaasupaineen säätölaitteet[1] / Gastrykreguleringsenheder[1] Gastryckregulatorer[1] / Gasstrykk-reguleringsapparater[1]	N/A	15	EN 88-1 EN 88-2
Kaasuventtiili ja venttiilintarkastusjärjestelmä[2] Gasventil med ventilkontrolsystem[2] Gasventil med ventilkontrollsystem[2] Gassventil med ventilkontrollsystem[2]	Tunnistetun virheen jälkeen efter registreret fejl efter identifierat fel etter fastslått feil		EN 1643
Kaasuventtiili ilman venttiilintarkistusjärjestelmää[2] Gasventil uden ventilkontrolsystem[2] Gasventil utan ventilkontrollsystem[2] Gassventil uten ventilkontrollsystem[2]	50.000 - 200.000 Nimellisleveystä riippuva afhængig af indvendig diameter beroende på den nominella bredden avhengig av nominell bredde	10	EN 161
Kaasun ja ilman sekoitusjärjestelmät / Kombinerede gas-luft-systemer Gas-luft-doseringssystem / Gass-luft-kombisystemer	N/A	10	EN 88-1 EN 12067-2

[1] Vanhenemisen vuoksi heikkenevät käyttöominaisuudet / Aftagende driftsegenskaber på grund af aldring
Försämrade driftsegenskaper på grund av åldring / Reduserte driftsegenskaper grunnet aldring
[2] Kaasuryhmät II, III / Gasfamilierne II, III / Gasfamiljer II, III / Gassfamilier II, III
N/A Ei sovellettavissa / ikke anvendelig / ej relevant / ikke anvendelig

Pidätämme oikeuden muutoksiin, jotka palvelevat teknistä edistystä. / Ret til ændringer, som tjener det tekniske fremskridt, forbeholdes.
Ändringar, på grund av tekniska framsteg, förbehålles / Med forbehold om endringer som er i samsvar med den tekniske utviklingen

MC • Edition 01.21 • Nr. 229 676

Pääkonttori ja tehdas
Forvaltning og produktion
Förvaltning och försäljning
Administrasjon og fabrikk

Karl Dungs GmbH & Co. KG
Karl-Dungs-Platz 1
D-73660 Urbach, Germany
Telefon +49 7181-804-0
Telefax +49 7181-804-166

Postiosoite
Postadresse
Postadress
Postadresse

Karl Dungs GmbH & Co. KG
Postfach 12 29
D-73602 Schorndorf
e-mail info@dungs.com
Internet www.dungs.com

DUNGS®
Combustion Controls

Pääkonttori ja tehdas
Forvaltning og produktion
Förvaltning och försäljning
Administrasjon og fabrikk

Karl Dungs GmbH & Co. KG
Karl-Dungs-Platz 1
D-73660 Urbach, Germany
Telefon +49 7181-804-0
Telefax +49 7181-804-166

Postiosoite
Postadresse
Postadress
Postadresse

Karl Dungs GmbH & Co. KG
Postfach 12 29
D-73602 Schorndorf
e-mail info@dungs.com
Internet www.dungs.com

MC • Edition 01.21 • Nr. 229 676