D GB F I

DUNGS®
Combustion Controls

Konformitäts-erklärung Gebrauchs-anleitung	Declaration of conformity Instructions	Déclaration de conformité Notice d'utilisation	Dichiarazione di conformità Istruzioni di esercizio e di montaggio
LGW...A2 SGN			
Sondergasausführung: Luftdruckwächter	Special gases version: Air pressure switch	Version spéciale gaz: Pressostat air	Versione gas speciale: Pressostato per aria



LGW...A2 SGN
256 843

MC • Edition 2022.08 • Nr. 256 843 Rev. -0

EU-Konformitäts-erklärung | EU Declaration of conformity | Déclaration de conformité UE | Dichiarazione di conformità UE

Produkt / Product Produit / Prodotto	**LGW...A2 SGN**	**Sondergasausführung: Luftdruckwächter Special gases version: Air pressure switch Version spéciale gaz: Pressostat air Versione gas speciale: Pressostato per aria**	
Hersteller / Manufacturer Fabricant / Produttore	**Karl Dungs GmbH & Co. KG · Karl-Dungs-Platz 1 · D-73660 Urbach/Germany**		
bescheinigt hiermit, dass die in dieser Übersicht genannten Produkte einer **EU-Baumusterprüfung (Baumuster)** unterzogen wurden und die wesentlichen Sicherheitsanforderungen der: • **EU-Gasgeräteverordnung (EU) 2016/426** • **EU-Druckgeräterichtlinie 2014/68/EU** • **Niederspannungsrichtlinie 2014/35/EU** in der gültigen Fassung erfüllen. Alle nach Druckgeräterichtlinie zugelassenen Komponenten sind Ausrüstungsteile mit Sicherheitsfunktion. Bei einer von uns nicht freigegebenen Änderung des Gerätes verliert diese Erklärung ihre Gültigkeit. Der oben beschriebene Gegenstand der Erklärung entspricht den einschlägigen Harmonisierungsrechtsvorschriften der Union. Die alleinige Verantwortung für die Ausstellung dieser Konformitätserklärung trägt der Hersteller.	certifies herewith that the products named in this overview were subjected to an **EU-Type Examination (production type)** and meet the essential safety requirements: • **EU-Gas Appliances Regulation (EU) 2016/426** • **EU-Pressure Equipment Directive "2014/68/EU"** • **Low-Voltage Directive "2014/35/EU"** as amended. All of the components certified according to the Pressure Equipment Directive are equipment parts with safety function. In the event of an alteration of the equipment not approved by us this declaration loses its validity. The object of the declaration described above conforms with the relevant Union harmonisation legislation. This declaration of conformity is issued under the sole responsibility of the manufacturer.	certifie par la présente que le produit mentionné dans cette vue d'ensemble a été soumis à **un examen UE de type (type de fabrication)** et qu'il est conforme aux exigences en matières de sécurité des dernières versions en vigueur de : • **Règlement européen sur les appareils brûlant des combustibles gazeux (UE) 2016/426** • **Directive européenne relative aux appareils sous pression 2014/68/UE** • **Directive basse tension 2014/35/UE** Tous les composants homologués conformément à la directive sur les dispositifs sous pression sont des éléments d'équipement à fonction de sécurité. Ce communiqué n'est plus valable si nous effectuons une modification libre de l'appareil. L'objet décrit ci-dessus de la présente déclaration correspond aux prescriptions légales applicables en matière d'harmonisation de l'Union. Le fabricant porte l'entière responsabilité pour l'établissement de la présente déclaration de conformité.	Con la presente si certifica che i prodotti citati in questa panoramica sono stati sottoposti a una prova di **esame UE del tipo (tipo di produzione)** e che i requisiti di sicurezza essenziali: • **Regolamento UE sugli apparecchi a gas (UE) 2016/426** • **Direttiva UE sulle attrezzature a pressione 2014/68/UE** • **Direttiva sulla bassa tensione 2014/35/UE** sono soddisfatti nella versione valida. Tutti i componenti approvati secondo la direttiva sulle apparecchiature a pressione sono parti di apparecchiature con funzione di sicurezza. In caso di modifica dell'apparecchio non ammessa, questa dichiarazione perde di validità. L'oggetto della dichiarazione di cui sopra descritta è conforme alla pertinente normativa di armonizzazione dell'Unione. La presente dichiarazione di conformità è rilasciata sotto la responsabilità esclusiva del fabbricante.
Prüfgrundlage der EU-Baumusterprüfung (Baumuster) Specified requirements of the EU-Type Examination (production type) Base d'essai de l'examen UE de type (type de fabrication) Criteri di prova dell'omologazione esame UE del tipo (tipo di produzione)		**EN 1854 EN 13611 ISO 23550**	
Gültigkeitsdauer / Bescheinigung Term of validity / attestation Validité / certificat Durata della validità / Attestazione		**2023-06-13 CE0036**	**2028-02-27 CE-0123CT1078**
Notifizierte Stelle Notified Body Organisme notifié Organismo notificato		**2014/68/EU TÜV SÜD Industrie Service GmbH** Westendstraße 199 D-80686 München Germany Notified Body number: 0036	**(EU) 2016/426 TÜV SÜD Product Service GmbH Zertifizierstellen** Ridlerstraße 65 D-80339 München, Germany Notified Body number: 0123
Überwachung des QS-Systems Monitoring of the QA system Contrôle du système d'assurance qualité Monitoraggio del sistema QS		Gewähltes Konformitätsverfahren Modul B+D Conformity process adopted: Module B+D Procédure de conformité sélectionnée : module B+D Procedura di conformità selezionata: modulo B+D	
B.Sc., MBA Simon P. Dungs, Geschäftsführer / Chief Operating Officer / Directeur / Amministratore Urbach, 2022-08-29			

MC • Edition 2022.08 • Nr. 256 843 Rev. -0

UK CA

DUNGS®
Combustion Controls

Declaration of Conformity

Product	**LGW...A2 SGN**	**Special gases version: Air pressure switch**
Manufacturer	**Karl Dungs GmbH & Co. KG · Karl-Dungs-Platz 1 · D-73660 Urbach/Germany**	

Certifies herewith that the products named in this overview were subjected to a **Type Examination (production type)** and meet the essential safety requirements:

- **Gas Appliances (Enforcement) and Miscellaneous Amendment Regulations, UKSI 2018:389 (as amended by UKSI 2019:696)**
- **The Pressure Equipment Safety Regulations, UKSI 2016:1105 (as amended by UKSI 2019: 969)**
- **The Electrical Equipment (Safety) Regulations 2016, UKSI 2016: 1101 as amended**

All of the components certified according to the Pressure Equipment (Safety) Regulations 2016 are equipment parts with safety function.
In the event of an alteration of the equipment not approved by us this declaration loses its validity.
The object of the declaration described above conforms with the relevant legislation.
This declaration of conformity is issued under the sole responsibility of the manufacturer.

Specified requirements of the Type Examination (production type)	**EN 1854** **EN 13611**	
Term of validity	**2032-08-07**	**2032-08-11**
Approved Bodies	**2016 No. 1105** **TUV SUD BABT Unlimited** Octagon House, Concorde Way, Segensworth North, Fareham, Hampshire, PO15 5RL, United Kingdom Approved Body Number: 0168	**2018 No. 389** **TUV SUD BABT Unlimited** Octagon House, Concorde Way, Segensworth North, Fareham, Hampshire, PO15 5RL, United Kingdom Approved Body Number: 0168
Monitoring of the QA system	Conformity process adopted: Module B+D	
B.Sc., MBA Simon P. Dungs, Chief Operating Officer Urbach, 2022-08-29	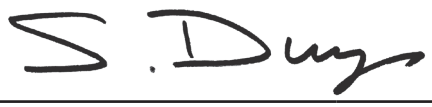	

Betriebs- und Montageanleitung

Sondergasausführung
Luftdruckwächter
LGW...A2 SGN





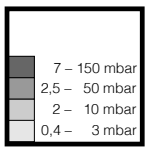

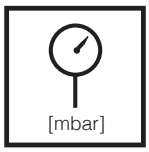

Operation and assembly instructions

Special gases version
Air pressure switch
LGW...A2 SGN

Druckwächter / Pressure Switch/ Pressostat/Pressostato
Typ/Type/Type/Tipo
LGW...A2 SGN
nach/acc./selon/a norme
DIN EN 1854

TÜV-geprüfte Komponenten für Biogasanlagen gemäß TÜV-Arbeitsanweisung IS-TAF 411. MRZ.-2007. Für Bio- und Klärgase nach DVGW Arbeitsblatt G 262.
TÜV-inspected components for biogas installations according to TÜV work instruction IS-TAF 411.MRZ.-2007. For biogases and sewage gases according to DVGW worksheet G 262.
Composants contrôlés TÜV pour installations à biogaz conformément aux instructions de travail TÜV (IS-TAF 411.MRZ.-2007): Pour les biogaz et le gaz de curage selon la fiche technique DVGW G 262 Union allemande des techniques de l'eau et du gaz).
Componenti controllati dall'ufficio tedesco per la sorveglianza tecnica TÜV per impianti di biogas in conformità alle istruzioni di lavoro TÜV IS-TAF 411.MRZ.-2007. Per biogas e gas di digestione in conformità al foglio di lavoro dell'associazione tedesca dei settori gas e acqua DVGW G 262.

Einstellbereiche
Setting ranges
Plages de réglage
Campi di taratura

Max. Betriebsdruck / Max. operating pressure / Pression de service maxi. Max. pressione di esercizio
$p_{max.}$ = 500 mbar (50 kPa)

Notice d´emploi et de montage

Version spéciale gaz
Pressostat air
LGW...A2 SGN

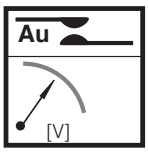





Istruzioni di esercizio e di montaggio

Versione gas speciale
Pressostato per aria
LGW...A2 SGN

Standard Anwendung/Standard application/Application standard/Applicatione standard
~(AC) eff., min./mini 24 V,
~(AC) max. /maxi. 250 V
=(DC) min./mini. 24 V,
=(DC) max. /maxi. 48 V

DDC-Anwendung/DDC application/application DDC/Applicazione DDC
=(DC) min./mini. 5 V,
=(DC) max. /maxi. 24 V

Standard Anwendung/Standard application/Application standard/Applicatione standard
Nennstrom/nominal current/courant nominal/corrente nominale
~(AC) 10 A
Schaltstrom/current on contact/ courant de commutation/corrente di intervento
~(AC) eff., min./mini 20 mA,
~(AC) max./maxi. 6 A cos φ 1
~(AC) max./maxi. 3 A cos φ 0,6
=(DC) min./mini. 20 mA
=(DC) max./maxi. 1 A

DDC-Anwendung/DDC application/application DDC/Applicazione DDC
Nennstrom/nominal current/courant nominal/corrente nominale
=(DC) 20 mA
Schaltstrom/current on contact/ courant de commutation/corrente di intervento
=(DC) min./mini. 5 mA
=(DC) max./maxi. 20 mA

ACHTUNG / ATTENTION
ATTENTION / ATTENZIONE
Nach Anwendung (> 24 V / > 20 mA) ist eine spätere DDC-Anwendung nicht mehr möglich.
After application (> 24 V / > 20 mA), a later DDC application is no longer possible.
Après utilisation (> 24 V / > 20 mA), une utilisation DDC ultérieure n'est plus possible.
Dopo l'impiego (> 24 V / > 20 mA) non è più possibile un impiego DDC.

Schutzart / Degree of protection
Protection / Protezione

LGW...A2.. SGN
IP 65 nach / acc. / selon / a norme
IEC 529 (EN 60529)

MC • Edition 2022.08 • Nr. 256 843 Rev. -0



Medium/Medium/Fluide/Fluido vettore

Luft, Rauch- und Abgase
Abgase von Bio- u. Klärgase (DVGW G262)
Sondergase bis max. 40 Vol % CO_2 und 0,1 Vol. % SO_2 (feucht +35 °C), vorbehaltlich anlagenspezifischer Gasanalyse. Nachweislich geeignet für Stall-Atmosphäre in Anlehnung an DIN EN 60730-2-9.

Air, flue and exhaust gases
Flue gases of biogases and sewage gases (DVGW G262)
Special gases up to a max. of 40 Vol % CO_2 and 0,1 Vol. % SO_2 (wet, +35 °C), subject to installation-specific gas analysis. Proven suitability for barn atmosphere in accordance with DIN EN 60730-2-9.

Air, fumée et gaz brûlés
Gaz d'échappement des biogaz et gaz de curage (DVGW G262)
Gaz particuliers jusqu'à max. 40 Vol % CO_2 et 0,1 Vol. % SO_2 (humide, +35 °C), sauf l'analyse de gaz spécifique aux installations. Aptitude prouvée pour l'atmosphère dans les écuries selon DIN EN 60730-2-9.

Aria, gas di combustione e di scarico
Gas di combustione di biogas di discarica (DVGW G262)
Gas speciali fino a max. 40 Vol % CO_2 e 0,1 Vol. % SO_2 (umido, +35 °C), salvo l'analisi del gas specifica dell'impianto. Adatto per le condizioni ambientali in stalle in conformità con DIN EN 60730-2-9.

Eine anlagenspezifische Gasanalyse zur Auswahl der Sondergaskomponenten ist zwingend notwendig.
Produkte können eine verringerte Lebensdauer haben, wenn die Gasqualität im Betrieb von der durchgeführten Gasanalyse abweicht.

Installation-specific gas analysis for selecting the special gas component is absolutely required.
Products may have a shorter service life if the gas quality during operation differs from the gas analysis that was carried out.

Une analyse de gaz spécifique aux installations permettant de sélectionner les composants du gaz particulier est obligatoire.
Des produits peuvent avoir une durée de vie réduite si la qualité du gaz lors de l'utilisation diffère de l'analyse de gaz effectuée.

Un'analisi del gas specifica dell'impianto è imprescindibile per la scelta dei componenti per gas speciali.
I prodotti possono avere una durata utile ridotta se la qualità del gas diverge durante il funzionamento dall'analisi del gas eseguita.

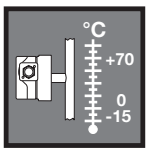

Umgebungstemperatur
Ambient temperature
Température ambiante
Temperatura ambiente
–15 °C … +70 °C

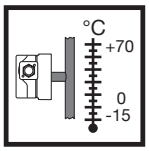

Mediumstemperatur
Medium temperature
Température du fluide
Temperatura fluido
–15 °C … +70 °C

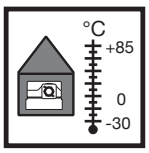

Lagertemperatur
Storage temperature
Température de stockage
Temperatura stoccaggio
–30 °C … +80 °C

Einbaulage / Installation position / Position de montage / Posizione de montaggio

	Standardeinbaulage Standard installation position Position de montage standard Posizione standard
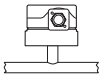	Bei waagerechtem Einbau schaltet der Druckwächter bei einem um ca. 0,5 mbar höheren Druck. In the horizontal installation position the switching pressure is increased by approx. 0.5 mbar. Monté horizontalement, le pressostat commute à une pression d´environ 0,5 mbar plus élevée. Con montaggio orizzontale il pressostato scatta ad pressione superiore di circa 0,5 mbar.
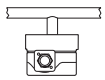	Bei Einbau waagerecht über Kopf schaltet der Druckwächter bei einem um ca. 0,5 mbar niedrigeren Druck. When the pressure switch is mounted horizontally overhead, its switching pressure decreases by approx. 0.5 mbar. Monté horizontalement à l´envers, le pressostat commute à une pression d´environ 0,5 mbar moins élevée. Con montaggio orizzontale capovolto il pressostato scatta ad una pressione inferiore di circa 0,5 mbar.
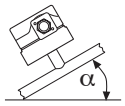	Bei Einbau in einer Zwischeneinbaulage schaltet der Druckwächter bei einem vom eingestellten Sollwert maximal ± 0,5 mbar abweichenden Druck. When the pressure switch is mounted in an intermediate position, its switching pressure deviates by max. ± 0.5 mbar from the setpoint. Monté dans une position intermédiaire, le pressostat commute à une pression d'un maximum de ± 0,5 mbar par rapport à la valeur de consigne réglée. Con il montaggio in una posizione intermedia il pressostato scatta ad una pressione diversa da quella nominale di max. ± 0,5 mbar.

Einbaumaße / Dimensions
Cotes d'encombrement / Dimensioni [mm]
LGW…A2

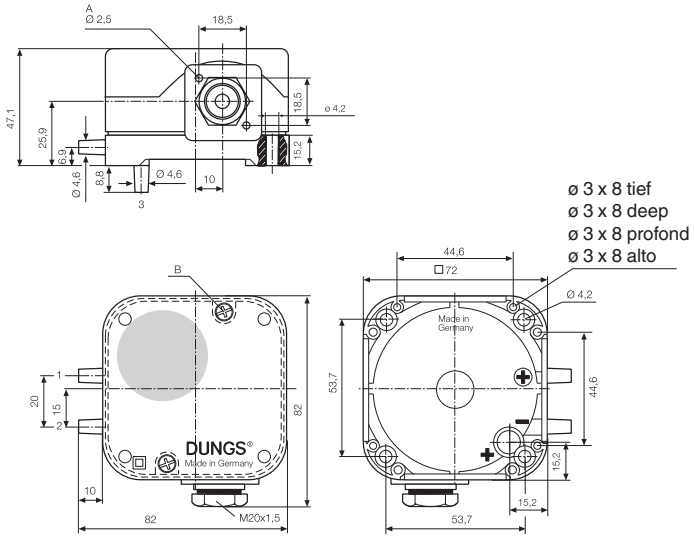

A Ø 2,5 für Gerätestecker DIN EN 175 301-803
B Längsschlitz 0,8 und Kreuzschlitz DIN EN ISO 4757-Z2
1 Druckanschluß (+)
2 Druckanschluß (–)
3 nur LGW … A2 optional Druckanschluß (+)
4 Prüftaste p+

A 2.5 dia. for connector socket DIN EN 175 301-803
B Longitudinal slot 0.8 and cross-head ´ DIN EN ISO 4757-Z2
1 Pressure connection (+)
2 Pressure connection (-)
3 Only LGW ... A2 optional pressure connection (+)
4 Test button p+

A Ø 2,5 pour socle de connecteur DIN EN 175 301-803
B Empreinte longitudinale 0,8 et cruciforme DIN EN ISO 4757-Z2
1 Prise de pression (+)
2 Prise de pression (-)
3 uniquement LGW ... A2 en option prise de pression (+)
4 Touche de contrôle p+

A Ø 2,5 per spina apparecchio DIN EN 175 301-803
B Taglio logitudinale 0,8 e taglio a croce DIN EN ISO 4757-Z2
1 Attacco pressione (+)
2 Attacco pressione (-)
3 solo LGW ... A2, a richiesta attacco pressione (+)
4 Tasto di prova p+

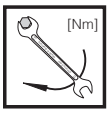

max. Drehmomente / Systemzubehör max. torque / System accessories max. couple / Accessoires du système max. coppie / Accessorio di sistema	M 3	M 4	G 1/8	G 1/4
	1,2 Nm	2,5 Nm	5 Nm	7 Nm



Geeignetes Werkzeug einsetzen!
Please use proper tools!
Utiliser des outils adaptés!
Impiegare gli attrezzi adeguati!

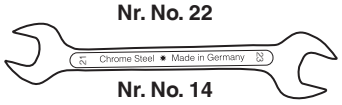

Druckanschluß
Pressure taps
Prises de pression
Manopola a pressione

Druckanschluß 1 (+)
Anschluß des höheren Druckes.
Druckanschluß 2 (-)
Anschluß des niedrigeren Druckes.
Druckanschluß 3 (+)
Nur LGW…A2, optional
Anschluß des höheren Druckes.

Prise de pression 1 (+)
Raccordement de la pression plus élevée.
Prise de pression 2 (-)
Raccordement de la pression plus basse.
Prise de pression 3 (+)
Uniquement LGW...A2, en option
Raccordement de la pression plus élevée

Pressure connection 1(+)
Connect higher pressure.
Pressure connection 2(-)
Connect lower pressure.
Pressure connection 3(+)
Only LGW...A2, optional
Connects higher pressure

Attacco di pressione 1 (+)
Collegamento della pressione più alta.
Attacco di pressione 2 (-)
Collegamento della pressione più bassa.
Attacco su presa 3 (+)
Solo LGW...A2, a richiesta
Collegamento della pressione più alta.

LGW … A2

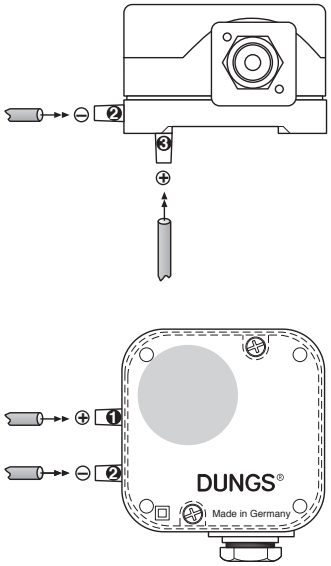

Gerät darf nicht als Hebel benutzt werden.
Do not use unit as lever.
Ne pas utiliser le pressostat comme un levier.
L'apparecchio non deve essere usato come leva.

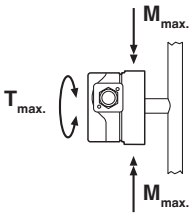

DN	6	8	
Rp	1/8	1/4	
$M_{max.}$	25	35	[Nm] t ≤ 10 s
$T_{max.}$	15	20	[Nm] t ≤ 10 s

Druckanschluß LGW…A2

Geeignete Schläuche (für Luft, Rauch- und Abgase) einsetzen.
Schlauchinnendurchmesser A max. 4 mm
Schlauchaußendurchmesser B max. 15 mm
Schläuche gegen unbeabsichtigtes Abziehen sichern: **Kabelbinder** oder **Schlauchschelle** oder Ω **- Schelle**.

LGW...A2 pressure connection

Use suitable hoses (for air, flue and exhaust gases)
Max. 4 mm inner hose diameter A
Max. 15 mm outer hose diameter B
Secure hoses to prevent unintentional removal: use **cable tie** or **cable clip** or Ω **clip**.

Prise de pression LGW...A2

Utiliser les tubes appropriés (pour l'air, la fumée et les gaz brûlés).
Diamètre intérieur du tube A max. 4 mm
Diamètre extérieur du tube B max. 15 mm
Faire le nécessaire afin que les tubes ne puissent pas être enlevés par inadvertance: **fixation par attache - collier** ou **clips** Ω.

Attacco di pressione LGW...A2

Per aria, gas di combustione e di scarico, impiegare tubi flessibili adeguati
Diametro interno del tubo A max. 4 mm
Diametro esterno del tubo B max. 15 mm
Assicurare i tubi contro il pericolo di distacco involontario servendosi di serratubi, **fascette per tubi** o **fascette** a **forma di** Ω.

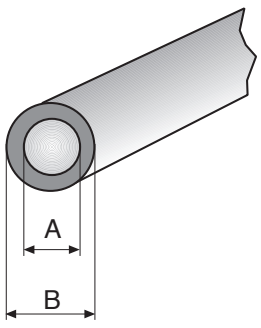

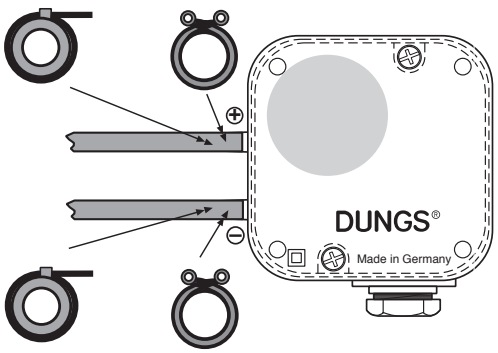

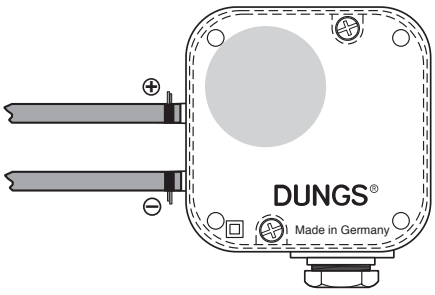

Schaltfunktion

Bei steigendem Druck
1 NC öffnet
2 NO schließt
Bei fallendem Druck
1 NC schließt
2 NO öffnet

Switching function

While pressure is increasing
1 NC opens
2 NO closes
While pressure is decreasing
1 NC closes
2 NO opens

Schéma de fonctionnement

Pression montante
1 NC ouvre
2 NO ferme
Pression decendante
1 NC ferme
2 NO ouvre

Funzione di commutazione

Con pressione in salita
1 NC apre
2 NO chiude
Con pressione in discesa
1 NC chiude
2 NO apre

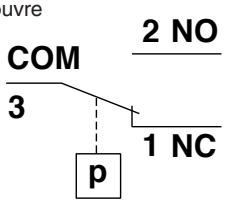

Elektrischer Anschluß
IEC 730-1 (DIN EN 60 730 T1)

Über Kabeleinführung M20x1,5, mit Zugentlastung, an Schraubenklemmen für Kabel ø 7 bis ø 12,5 mm.

Berührschutz ist nicht grundsätzlich gewährleistet, Kontakt mit spannungsführenden Teilen möglich!

Zur Erhöhung der Schaltleistung wird bei DC-Anwendungen < 20 mA und DC 24 V der Einsatz eines RC-Gliedes empfohlen.

Electrical connection
IEC 730-1 (DIN EN 60 730 T1)

Via cable input M20x1,5, with rubber grommet suitable for cables between 7 and 12.5 mm diameter.

There is no protection against accidental contact. Contact with live parts is possible!

To increase the switching capacity, we recommend that you use a RC device for current values < 20 mA and 24 V d.c. applications.

Raccordement électrique
IEC 730-1 (DIN EN 60 730 T1)

Raccordement sur bornier à vis par M20x1,5 pour câble de ø 7 à ø 12,5 mm.

La protection n'est pas garantie, contact avec des pièces sous tension possible!

Pour augmenter la puissance de rupture, l'utilisation d'un circuit RC est préconisée pour les applications à courant continu < 20 mA et =(DC) 24 V.

Allacciamento elettrico
IEC 730-1 (DIN EN 60 730 T1)

Con passacavo M20x1,5, con scarico della trazione, collegato a morsetti a vite per cavi ø 7 fino ø12,5 mm.

Non é sostanzialmente garantita la protezione da scariche, é possibile il contatto con conduttori di tensione.

Per aumentare la potenza d'inserimento con applicazioni DC < 20 mA e 24 V, consigliamo l'impiego di un elemento RC.

optional
optional
en option
opzione
DIN EN 175 301-803

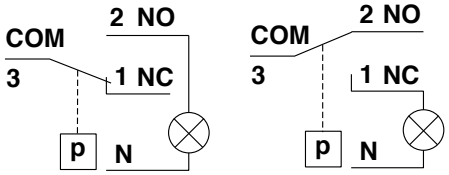

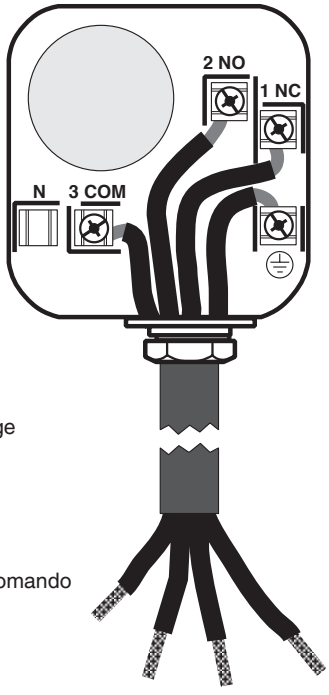

N
optional
für optische Schaltanzeige
Optional
for visual display
en option
Contrôle de position
opzione
per visualizzazione di comando ottica

Einstellung des Druckwächters
Haube mit geeignetem Werkzeug demontieren, Schraubendreher No. 3 bzw. PZ 2, Bild 1.
Haube abnehmen.

⚠ Berührschutz ist nicht grundsätzlich gewährt, Kontakt mit spannungsführenden Teilen möglich.

Einstellung LGW…A2
Druckwächter am Einstellrad mit Skala ▌ auf vorgeschriebenen Drucksollwert einstellen, Bild 2.
Anleitung des Brennerherstellers beachten!
Druckwächter schaltet bei steigendem Druck: Einstellung ⬆.
Druckwächter schaltet bei fallendem Druck: Einstellung ⬇.
Haube wieder aufsetzen!

Setting the pressure switch
Dismount the hood using a suitable tool, e.g. screwdriver no. 3 or PZ2, Fig. 1. Remove hood.

⚠ There is no protection against accidental contact. Contact with live parts is possible.

Setting LGW…A2
Set the pressure switch at the setting wheel ▌ to the specified pressure setpoint using the scale, Fig. 2.
Follow the instructions of the burner manufacturer!
Pressure switch switches as pressure increases: Setting ⬆.
Pressure switch switches as pressure reduces: Setting ⬇.
Remount hood!

Réglage des pressostats
Enlever les vis du capot en utilisant un tournevis N°3. ou PZ 2, Fig 1.
Enlever le capot.

⚠ La protection n'est pas garantie, contact avec des pièces sous tension possible.

Réglage des LGW…A2
Régler le pressostat avec son bouton gradué ▌à la valeur désirée Fig. 2.
Respecter les recommandations du constructeur du brûleur!
Le pressostat commute par pression montante: Réglage ⬆. Le pressostat commute par pression descendante: Réglage ⬇.
Remonter le capot!

Regolazione del pressostato
Smontare la calotta con un attrezzo adeguato, ossia cacciavite nr. 3 - rispettiv, PZ 2, figura 1
Togliere la calotta.

⚠ Non é sostanzialmente garantita la protezione da scariche, é possibile il contatto con conduttori di tensione.

Regolazione LGW…A2
Tarare il pressostato, come in figura 2, sul valore di pressione nominale prescritto, agendo sulla rotella della scala graduata ▌.
Prestare attenzione alle prescrizioni del produttore del bruciatore!
Il pressostato scatta con pressione in salita: Regolazione ⬆. Il pressostato scatta con pressione in discesa: Regolazione ⬇.
Rimontare la calotta!

1

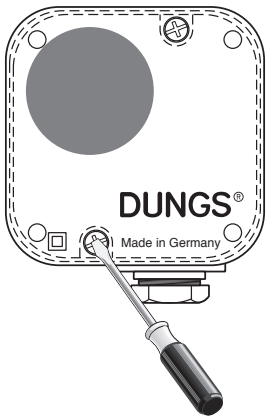

2 LGW…A2...

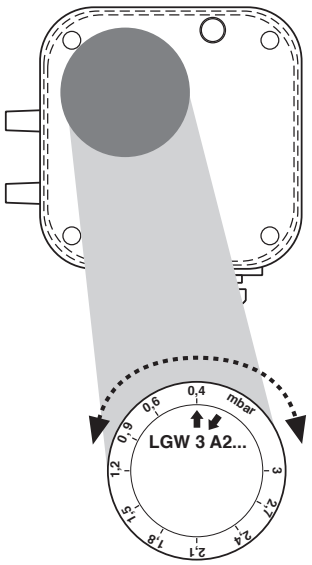

Ersatzteile / Zubehör Spare parts / Accessories Pièces de rechange / access. Parti di ricambio / Accessori	Bestell-Nummer Ordering No. No. de commande Codice articolo
Set: Gerätestecker G3, 3-polig ohne Erde **Set: appliance connector G3, 3-pin without earthing** **Kit : Fiche d'appareil G3, 3 pôles sans terre** **Set spina G3 a 3 poli senza terra**	231 770
Befestigungsplatte **Mounting plate** **Plaque de fixation** **Piastra di fissaggio**	230 301
Klima-Set Zubehör **Climatic set accessories** **Clima-set access.** **Klima-Set accessori**	214 828
Leitungsdose, grau **Line socket, grey** **Prise, noire** **Spina grigia, nera** GDMW, 3 pol. + E	210 318
Adapter **Adapter** **Adapteur** **Adattatore** **ø 4/6 (2 x)**	266 037
Zylinderschraube **Cheese head screw** **Vis à tête cylindrique** **Vite a testa cilindrica** **ø 3 x 14 (2 x)**	266 045

Ersatzteile / Zubehör Spare parts / Accessories Pièces de rechange / access. Parti di ricambio / Accessori	Bestell-Nummer Ordering No. No. de commande Codice articolo		
Montage-Set Glimmlampen **Neon glow lamp assembly set** **Lampes fluorescentes, kit de montage** **Set die montaggio lampadina a bagliore** **grün/green/verte/verde**	230 V 248 239	24 V 248 240	
Montage-Set Glimmlampen **Neon glow lamp assembly set** **Lampes fluorescentes, kit de montage** **Set die montaggio lampadina a bagliore** **gelb/yellow/jaune/giallo**	230 V 231 773	120 V 231 772	24 V 231 774

	Arbeiten am Druckwächter dürfen nur von Fachpersonal durchgeführt werden.	Work on the pressure switch may only be performed by specialist staff.	Seul du personnel spécialisé peut effectuer des travaux sur le pressostat.	Qualsiasi operazione effettuata sul pressostato deve essere fatta da parte di personale competente.
	Kondensat darf nicht in das Gerät gelangen. Bei Minustemperaturen, durch Vereisung Fehlfunktion/Ausfall möglich.	Do not allow condensate to flow into the equipment. In case of sub-zero temperatures, malfunction or equipment failure may be possible due to icing.	Eviter l'entrée de condensat dans le pressostat, une prise en glace par température négative nuirait à son fonctionnement.	Nell' apparecchio non deve infiltrarsi alcuna condensa. Alle temperature negative sarebbero possibili disfunzioni dovute a formazione di ghiaccio.
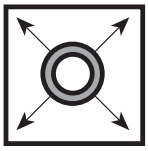	Rohrleitungsdichtheitsprüfung: Kugelhahn vor dem Druckwächter schließen.	Pipeline leakage test: close ball valve upstream of the pressure switch.	Contrôle de l´étanchéité de la conduite: fermer le robinet à boisseau sphérique avant le pressostat.	Per la prova di tenuta delle tubature:chiudere il rubinetto a sfera davanti al pressostato.
	Nach Abschluß von Arbeiten am Druckwächter: Dichtheitskontrolle und Funktionskontrolle durch-führen.	On completion of work on the pressure switch, perform a leakage and function test.	Une fois les travaux sur le pressostat terminés, procéder toujours à un contrôle d´étanchéité et de fonctionnement.	Al termine dei lavori effettuati su un pressostato: predisporre un controllo sia della tenuta che del funzionamento.
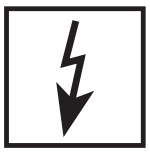	Niemals Arbeiten durchführen, wenn Spannung anliegt. Offenes Feuer vermeiden. Örtliche Vorschriften beachten.	Never perform work if power is applied. No naked flame. Observe local regulations.	Ne jamais effectuer des travaux sous tension. Eviter toute flamme ouverte. Observer les réglementations.	In nessun caso si debbono effettuare lavori in presenza di tensione elettrica. Evitare i fuochi aperti e osservare le prescrizioni di sicurezza locali.
	Bei Nichtbeachtung der Hinweise sind Personen- oder Sachfolgeschäden denkbar.	If these instructions are not heeded, the result may be personal injury or damage to property.	En cas de non-respect de ces instructions, des dommages corporels ou matériels sont possible.	La non osservanza di quanto suddetto può implicare danni a persone o cose.
	Alle Einstellungen und Einstellwerte nur in Übereinstimmung mit der Betriebsanleitung des Kessel-/Brennerherstellers ausführen.	Any adjustment and application-specific adjustment values must be made in accordance with the appliance-/boiler manufacturers instructions.	Effectuer tous les réglages et réaliser les valeurs de réglage uniquement selon le mode d'emploi du fabricant de chaudières et de brûleurs.	Realizzare tutte le impostazioni e i valori impostati solo in conformità alle istruzioni per l'uso del costruttore della caldaia/ del bruciatore.
	Silikonöle und flüchtige Silikonbestandteile (Siloxane) in der Umgebung vermeiden. Fehlfunktion / Ausfall möglich.	Avoid silicone oils and volatile silicones (siloxanes) in the environment. Malfunction/failure possible.	Eviter les huiles de silicone et les éléments de silicone volatils (siloxanes) dans l'environnement. Dysfonctionnement / panne possibles.	Evitare oli siliconici e componenti siliconici volatili (silossani) nell'ambiente. Possibile disfunzione / guasto.





Sicherheitsrelevante Komponenten sind gemäß der Landwirtschaftlichen Berufsgenossenschaft / Deutschland, technische Information Nr. 4, wöchentlich auf Funktion und Dichtheit zu prüfen und bei Ausfall sofort, spätestens jedoch nach Erreichen ihrer Nutzungsdauer auszutauschen.

Safety-relevant components must be checked, according to the German Agricultural Institution for Statutory Accident Insurance and Prevention, Technical Information No. 4, once a week for functioning and tightness and, in the event of breakdown, replaced immediately, but no later than after reaching the end of their service life.

Le fonctionnement et l'étanchéité des composants de sécurité doivent être contrôlés chaque semaine conformément aux informations techniques n° 4 de l'association des professionnels de l'agriculture en Allemagne et, en cas de panne, être remplacés immédiatement, toutefois au plus tard dès que la durée d'utilisation est atteinte.

In conformità con l'associazione tedesca di categoria agricola, informazione tecnica n. 4 è necessario eseguire ogni settimana una prova di funzionamento e di tenuta sui componenti rilevanti per la sicurezza e sostituirli immediatamente in caso di guasto o al più tardi una volta decorsa la loro durata utile di esercizio.

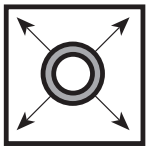

Funktionsprüfung
einmal pro Woche und nach Betriebsstörung

Functional test
Once a week and after malfunctions

Contrôle du fonctionnement
une fois par semaine et après une panne

Prova di funzionamento
Una volta a settimana e dopo anomalie di funzionamento



a) Dichtheitsprüfung

Die Armaturenteile im Betrieb mit geeignetem Leckspray auf Dichtheit prüfen.

a) Tightness test

The fittings must be checked for tightness during operation by spraying them with a suitable leak finder.

a) Contrôle d'étanchéité

Vérifier à l'aide d'un aérosol de contrôle des fuites approprié si les robinets sont étanches durant le fonctionnement.

a) Prova di tenuta

Eseguire una prova di tenuta durante il funzionamento spruzzando dell'agente rilevatore di fughe sui componenti delle armature.

b) Schaltpunktprüfung

b) Switching point test

b) Contrôle du point de commutation

b) Controllo del punto di commutazione

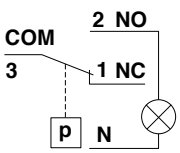

Bei steigendem Druck:
1 NC öffnet,
2 NO schließt.
Glimmlampe leuchtet oder Voltmeter benützen.

While pressure is increasing:
1 NC opens
2 NO closes
Incandescent lamp is lit or voltmeter should be used.

Pression montante:
1 NC ouvre
2 NO ferme
La lampe luminescente s'allume ou utiliser un voltmètre.

Con pressione in salita:
1 NC apre
2 NO chiude
La lampada fluorescente è illuminata o utilizzare il voltmetro.

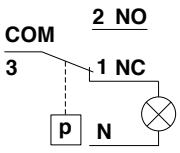

Bei fallendem Druck:
1 NC schließt,
2 NO öffnet
Glimmlampe leuchtet oder Voltmeter benützen.

While pressure is decreasing:
1 NO opens
2 NC closes
Incandescent lamp is lit or voltmeter should be used.

Pression descendante:
2 NO ouvre
1 NC ferme
La lampe luminescente s'allume ou utiliser un voltmètre.

Con pressione in discesa:
2 NO apre
1 NC chiude.
La lampada fluorescente è illuminata o utilizzare il voltmetro.

MC • Edition 2022.08 • Nr. 256 843 Rev. -0



Die Druckgeräterichtlinie (PED) und die Richtlinie über die Gesamtenergieeffizienz von Gebäuden (EPBD) fordern eine regelmässige Überprüfung der Wärmeerzeuger zur langfristigen Sicherstellung von hohen Nutzungsgraden und somit geringster Umweltbelastung.
Es besteht die Notwendigkeit sicherheitsrelevante Komponenten nach Erreichen ihrer Nutzungsdauer auszutauschen:

The Pressure Equipment Directive (PED) and the Energy Performance of Buildings Directive (EPBD) require a periodic inspection of heat generators in order to ensure a high degree of efficiency over a long term and, consequently, the least environmental pollution.
It is necessary to replace safety-relevant components after they have reached the end of their useful life:

La directive équipements sous pression (PED) et la directive sur la performance énergétique des bâtiments (EPBD) exigent une vérification régulière des générateurs de chaleur afin de garantir à long terme des taux d'utilisation élevés et par conséquent une charge environnementale minimum.
Il est nécessaire de remplacer les composants relatifs à la sécurité lorsqu'ils ont atteint la fin de leur vie utile :

La direttiva per apparecchi a pressione (PED) e la direttiva per l'efficienza dell'energia totale per edifici (EPBD), esigono il controllo regolare dei generatori di calore per la garanzia a lungo termine di un alto grado di rendimento e quindi di basso inquinamento ambientale.
Ciò rende necessaria la sostituzione di componenti rilevanti dal punto di vista della sicurezza alla scadenza della loro durata di utilizzazione:

Sicherheitsrelevante Komponente Safety-relevant component Composant relatif à la sécurité Componenti rilevanti per la sicurezza	**Konstruktionsbedingte Lebensdauer Design-related service life Durée de vie prévue Durata di vita di progetto**		**Norm Standard Norme Norma**	**Dauerhafte Lagertemperatur Permanent storage temperature Température de stockage permanent Temperatura di stoccaggio permanente**
	Zyklenzahl Operating cycles Cycle d'opération Numero di cicli di funzionamento	**Jahre Years Années Anni**		
Ventilprüfsysteme / Valve testing systems / Systèmes de contrôle de vanne / Sistemi di controllo valvole	250 000	10	EN 1643	0…45 °C 32…113 °F
Gas / Gas / Gaz / Gas Druckwächter / Pressure switch / Manostat / Pressostato	50 000	10	EN 1854	
Luft / Air / Air / Aria Druckwächter / Pressure switch / Manostat / Pressostato	250 000	10	EN 1854	
Gasmangelschalter / Low gas pressure switch / Pressostat gaz basse pression / Pressostato gas di minima pressione	N/A	10	EN 1854	
Feuerungsmanager / Automatic burner control / Dispositif de gestion de chauffage / Gestione bruciatore	250 000	10	EN 298 EN 230	
UV-Flammenfühler[1] UV flame sensor[1] Capteur de flammes UV[1] Sensore fiamma UV[1]	N/A	10 000 h[3]	---	
Gasdruckregelgeräte[1] Gas pressure regulators[1] Dispositifs de réglage de pression du gaz[1] Regolatori della pressione del gas[1]	N/A	15	EN 88-1 EN 88-2	
Gasventil mit Ventilprüfsystem[2] Gas valve with valve testing system[2] Vanne de gaz avec système de contrôle de vanne[2] Valvola del gas con sistema di controllo valvola[2]	nach erkanntem Fehler after error detection après détection d'erreur dopo segnalazione di errore		EN 1643	
Gasventil ohne Ventilprüfsystem[2] Gas valve without valve testing system[2] Vanne de gaz sans système de contrôle de vanne[2] Valvola del gas senza sistema di controllo valvola[2]	DN ≤ 25 200 000 25 < DN ≤ 80 100 000 80 < DN ≤ 150 50 000	10	EN 161	
Gas-Luft-Verbundsysteme / Gas-air ratio control system / Systèmes combinés gaz/air / Sistemi di miscelazione gas-aria	N/A	10	EN 88-1 EN 12067-2	

[1] Nachlassende Betriebseigenschaften wegen Alterung / Performance decrease due to ageing / Réduction de performance due au viellissement / Riduzione delle prestazioni dovuta all'invecchiamento
[2] Gasfamilien II, III / Gas families II, III / Familles de gaz II, III / per i gas delle famiglie II, III
[3] Betriebsstunden / Operating hours / Heures de service / Ore di esercizio
N/A nicht anwendbar / not applicable / non applicable / non applicabile

Lagerzeiten / Storage times / Périodes de stockage / Tempi di stoccaggio

Lagerzeiten ≤ 1 Jahr verkürzen nicht die konstruktionsbedingte Lebensdauer.
Storage time ≤ 1 year does not reduce the design-related service life.
Les périodes de stockage ≤ 1 an ne réduisent pas la durée de vie liée à la conception.
I tempi di stoccaggio ≤ 1 anno non riducono la durata di vita di progetto.

DUNGS empfiehlt eine **maximale Lagerzeit von 3 Jahren**.
DUNGS recommends a **maximum storage time of 3 years.**
DUNGS recommande une **durée de stockage maximale de 3 ans**.
DUNGS raccomanda un **tempo massimo di stoccaggio di 3 anni**.

Änderungen, die dem technischen Fortschritt dienen, vorbehalten. / We reserve the right to make modifications in the course of technical development. / Sous réserve de toute modification constituant un progrès technique. / Ci riserviamo qualsiasi modifica tecnica e costruttiva.

Hausadresse
Head Offices and Factory
Usine et Services Administratifs
Amministrazione e Stabilimento
Karl Dungs GmbH & Co. KG
Karl-Dungs-Platz 1
D-73660 Urbach, Germany
Telefon +49 7181-804-0
Telefax +49 7181-804-166

Briefadresse
Postal address
Adresse postale
Indirizzare la corrispondenza a
Karl Dungs GmbH & Co. KG
Postfach 12 29
D-73602 Schorndorf
e-mail info@dungs.com
Internet www.dungs.com

MC • Edition 2022.08 • Nr. 256 843 Rev. -0

DUNGS®
Combustion Controls

MC • Edition 2022.08 • Nr. 256 843 Rev. -0

DUNGS®
Combustion Controls

Hausadresse
Head Offices and Factory
Usine et Services Administratifs
Amministrazione e Stabilimento

Karl Dungs GmbH & Co. KG
Karl-Dungs-Platz 1
D-73660 Urbach, Germany
Telefon +49 7181-804-0
Telefax +49 7181-804-166

Briefadresse
Postal address
Adresse postale
Indirizzare la corrispondenza a

Karl Dungs GmbH & Co. KG
Postfach 12 29
D-73602 Schorndorf
e-mail info@dungs.com
Internet www.dungs.com

MC • Edition 2022.08 • Nr. 256 843 Rev. -0