FIN DK S N

DUNGS®
Combustion Controls

Vaatimustenmukaisuusvakuutus **Käyttöohje**	**Overensstemmelseserklæring** **Brugsvejledning**	**Försäkran om överensstämmelse** **Bruksanvisning**	**Samsvarserklæring** **Bruksanvisning**
DMV 50050			
Kaksoismagneettiventtiili	**Dobbeltmagnetventil**	**Dubbelmagnetventil**	**Dobbeltmagnetventil**
Nimellisläpimitat Nominelle dim. Nominell diameter Nominelle diametre		**DN 50**	

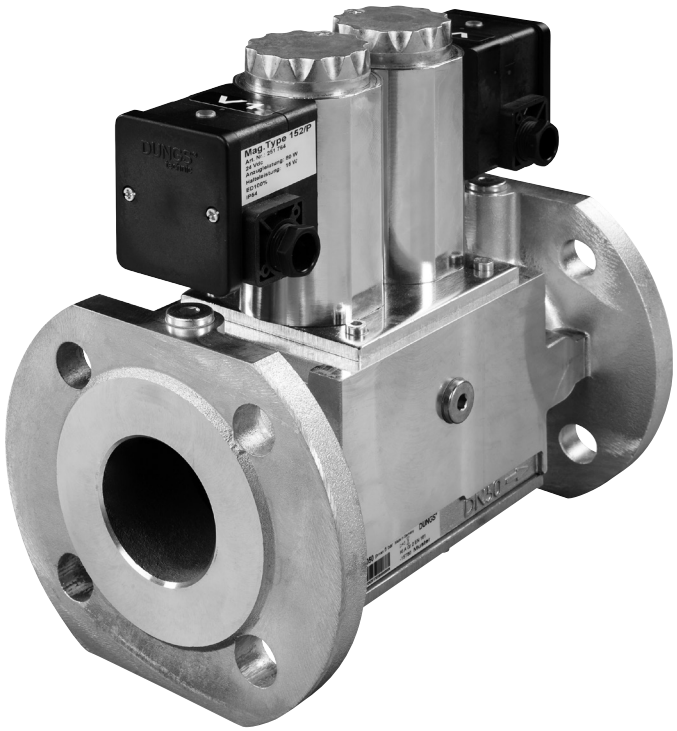

DMV 50050
257 337

MC • Edition 2022.08 • Nr. 257 337

FIN DK S N

DUNGS®
Combustion Controls

EU-vaatimustenmukaisuusvakuutus	EU-overensstemmelseserklæring	EU-försäkran om överensstämmelse	EU-samsvarserklæring

Tuote / Produkt **Produkt / Produkt**	**DMV 50050**	**Kaksoismagneettiventtiili** **Dobbeltmagnetventil** **Dubbelmagnetventil** **Dobbeltmagnetventil**	
Valmistaja / Producenten **Tillverkare / Produsent**	**Karl Dungs GmbH & Co. KG · Karl-Dungs-Platz 1 · D-73660 Urbach/Germany**		
vakuuttaa täten, että tässä yhteenvedossa mainitut tuotteet on tarkastettu **EU-tyyppitarkastus (tuotantotyyppi)** tarkoitetussa tutkimuksessa ja täyttävät seuraavat olennaiset turvallisuusvaatimukset: • **EU:n kaasulaiteasetus (EU) 2016/426** • **EU:n painelaitedirektiivi 2014/68/EU** • **EMC-direktiivi 2014/30/EU** • **Pienjännitedirektiivi 2014/35/EU** nykyisessä versiossa. Kaikki komponentit, jotka on hyväksytty painelaitedirektiivin mukaisesti, ovat varusteosia, joissa on turvatoiminto. Jos laitteeseen tehdään muutoksia, joita emme ole hyväksyneet', tämän vakuutuksen voimassaolo päättyy. Edellä kuvattu vakuutuksen kohde vastaa asiaa koskevaa unionin yhdenmukaistamislainsäädäntöä. Valmistaja on yksin vastuussa tämän vaatimustenmukaisuusvakuutuksen antamisesta.	bekræfter hermed, at produkterne, som er angivet i denne oversigt, har gennemgået en **EU-typeafprøvning (produktionstype)** og opfylder de vigtigste sikkerhedskrav i: • **EU-forordning om gasapparater (EU) 2016/426** • **EU-direktiv om trykbærende udstyr 2014/68/EU** • **EMC-direktiv 2014/30/EU** • **Lavspændingsdirektiv 2014/35/EU** i den gældende udgave. Alle komponenter, der er godkendt iht. trykapparatdirektivet, er udstyrsdele med sikkerhedsfunktion. Ved ændring af apparatet, som ikke er tilladt af os, mister denne erklæring sin gyldighed. Den ovenfor beskrevne genstand i erklæringen er i overensstemmelse med Unionens gældende harmoniseringsforskrifter. Producenten bærer alene ansvaret for udstedelsen af denne overensstemmelseserklæring.	intygar härmed att de i denna översikt nämnda produkterna har genomgått en **EU-typkontroll (produktionstyp)** och uppfyller de väsentliga säkerhetskraven i: • **EU:s förordning om gasanordningar (EU) 2016/426** • **EU:s tryckkärlsdirektiv 2014/68/EU** • **EMC-direktivet 2014/30/EU** • **Lågspänningsdirektivet 2014/35/EU** i sin gällande version. Alla komponenter som är godkända i enlighet med direktivet om tryckbärande anordningar är utrustningsdelar med säkerhetsfunktion. Om det utan vårt godkännande görs ändringar på apparaten blir denna försäkran ogiltig. Föremålet för försäkran ovan överensstämmer med unionens relevanta harmoniserade lagstiftning. Denna försäkran om överensstämmelse utfärdas på tillverkarens eget ansvar.	bekrefter herved at produktene som er nevnt i denne oversikten har blitt underlagt en **EU-typeprøving (type)** og oppfyller de grunnleggende sikkerhetskravene: • **Forordning om gassapparater (EU) 2016/426** • **Forskrift om trykkpåkjent utstyr (EU) 2014/68/EU** • **EMV-direktiv 2014/30/EU** • **Lavspenningsdirektiv 2014/35/EU** i den gyldige utgaven. Alle komponenter som er godkjent i henhold til pressutstyrsdirektivet er utstyrsdeler med sikkerhetsfunksjon. Ved en endring av apparatet som ikke er godkjent av oss, vil denne erklæringen miste sin gyldighet. Emnet for erklæringen beskrevet ovenfor tilsvarer relevant EU-harmoniseringslovgivning. Produsenten har alene ansvar for å utstede denne samsvarserklæringen.
EU-tyyppitarkastus testausperusteet (tuotantotyyppi) **Testgrundlag for EU-typeafprøvningen (produktionstype)** **EU-typkontrollens provningsprincip (produktionstyp)** **Krav til EU-typeprøving (type)**		**EN 126** **ISO 23551-8**	
Voimassaoloaika / todistus **Gyldighedstid / certifkat** **Giltighetstid / intyg** **Gyldighetstid / sertifikat**		**2028-03-14** **CE0036**	**2028-03-20** **CE-0123CT1157**
Ilmoitettu laitos **Notificeret organ** **Anmält organ** **Teknisk Kontrollorgan**		**2014/68/EU** **TÜV SÜD Industrie Service GmbH** Westendstraße 199 D-80686 München Germany Notified Body number: 0036	**(EU) 2016/426** **TÜV SÜD Product Service GmbH** **Zertifizierstellen** Ridlerstraße 65 D-80339 München, Germany Notified Body number: 0123
Laadunvarmistusjärjestelmän valvonta **Overvågning af QS-systemet** **Övervakning av kvalitetssäkringssystemet** **Overvåking av QS-systemet**		Valittu vaatimustenmukaisuusmenettely: Moduuli B + D Valgt overensstemmelsesvurdering: Modul B+D Valt förfarande för överensstämmelse: Modul B+D Valgt samsvarsprosedyre: Modul B+D	
B.Sc., MBA Simon P. Dungs, Toimitusjohtaja / Direktør / Verkställande direktör / Administrerende direktør Urbach, 2022-08-26			

MC • Edition 2022.08 • Nr. 257 337

FIN DK S N

DUNGS®
Combustion Controls

Käyttö- ja asennusohjeet

Kaksoismagneettiventtiili
Tyyppi DMV 50050
Nimellisläpimitat
DN 50

Drifts- og monteringsvejledning

Dobbeltmagnetventil
Type DMV 50050
Nominel dim.
DN 50

Bruks- och monteringsanvisning

Dubbelmagnetventil
Typ DMV 50050
Nominell diameter
DN 50

Drifts- og monteringsinstruks

Dobbeltmagnetventil
Type DMV 50050
Nominelle diametre
DN 50

Asennusasento
Indbygningsposition
Monteringsläge
Monteringsposisjon

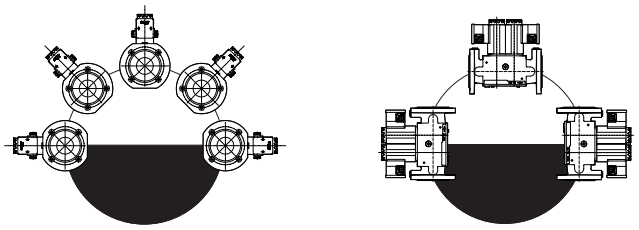

Sähköliitäntä
El-tilslutning
Elektrisk anslutning
Elektrisk tilkopling
IEC 730-1 (VDE 0631 T1)

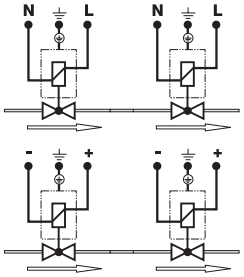

Maadoitus paikallisten määräysten mukaisesti.
Tilslutning til jord i hht. lokale foreskrifter
Jordning enligt lokala föreskrifter
Jording i hht. lokale forskrifter

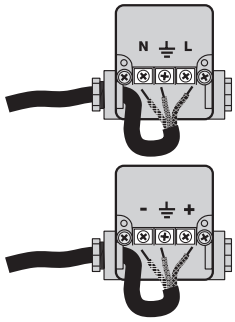

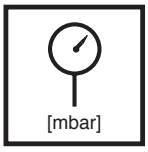

Maks. käyttöpaine
Max. driftstryk
Max. arbetstryck
Maks. driftstrykk
$p_{max.}$ = 5000 mbar (500 kPa)

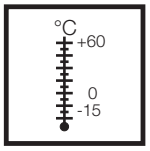

Ympäristön lämpötila
Omgivelsestemperatur
Omgivningstemperatur
Omgivelsestemperatur
-15 °C … +60 °C

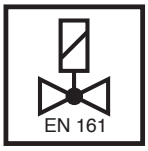

V1+V2 **Luokka A, Ryhmä 2**
V1+V2 **Klasse A, gruppe 2**
V1+V2 **klass A, grupp 2**
V1+V2 **Klasse A, gruppe 2**
mukaan / i hht. / enligt / i hht.
EN 161



Kotelointiluokka
Kapslingsklasse
Kapsling
Beskyttelsesklasse
IP 54 mukaan / i hht. / enligt/i hht.
IEC 529 (DIN EN 60 529)



U_n ~(AC) 230 V
tai/eller ~(AC) 110 V-120V
=(DC) 24 V
Kytkentäaika/Indkoblings-varighed/
inkopplingstid/Innkoplingstid
100 %

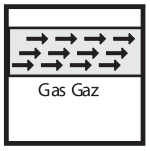

Perhe / Familie 1 + 2 + 3
Familj / Familie 1 + 2 + 3

Paineenottopisteet
Trykudtag
Tryckuttag
Trykkuttak

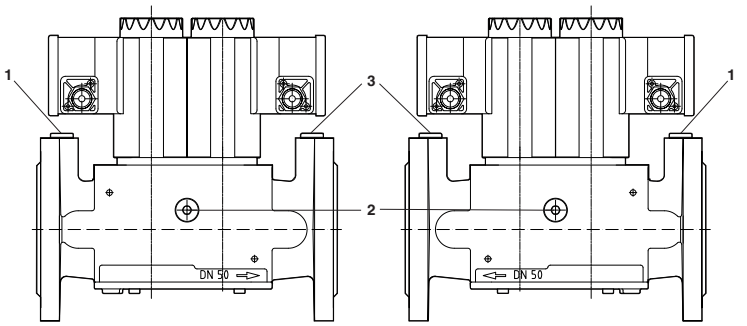

$p_{max.}$ = 5000 mbar

1, 2, 3
Sulkuruuvi, Låseskrue,
Skruvpropp, Låseskrue
G 1/4 DIN ISO 228

Sulkuruuvit **1, 2, 3** voidaan korvata myös DIN ISO 228 -standardin mukaisella mittausistukalla G 1/4.
Låseskruerne **1, 2, 3** kan også udskiftes med en målestuds G 1/4 DIN ISO 228.

Skruvpropparna **1, 2, 3** kan också ersättas av en mätstuts G 1/4 DIN ISO 228.
Låseskruene **1, 2, 3** kan også byttes ut mot en målestuss G 1/4 DIN ISO 228.

Asennusmitat/ Indbygningsmål/ Monteringsmått / Dimensjoner [mm]

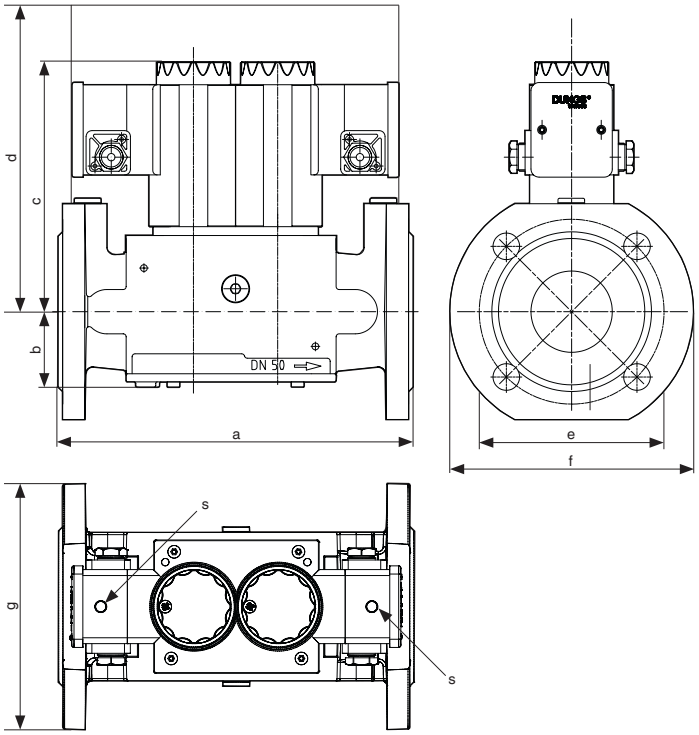

d = Tilantarve magneetin vaihtoa varten
Pladsbehov til udskiftning af magnet
Platsbehov för magnetbyte
Plassbehov for utskifting av magnet

s = Jännitteensyötön näyttö
Visning af spændingsforsyning
Indikering spänningsförsörjning
Visning spenningsforsyning

Tyyppi Type Typ Type	DN	Avausaika Åbningstid Öppningstid Åpningstid	Asennusmitat/ Indbygningsmål / Monteringsmått / Dimensjoner [mm] a	b	c	d	e	f	g	Kytkentäkertoja/h Koblinger/h Kopplingar/h Koplinger/h	Paino Vægt Vikt Vekt [kg]
DMV 50050	DN 50	< 1 s	240	51	170	270	102	165	165	60	8,1

Teho/Effekt/Effekt/Effekt	Käynnistyminen[1]/Start[1]/Tillslag[1]/Start[1] (< 3 s)	Pito[2]/Hold[2]/Håll[2]/Hold[2] (> 3 s)
230 VAC	2 x 80 VA[1]	2 x 15 VA[2]
24 VDC (@ 26 Vdc, 20 °C)	2 x 80 VA[1]	2 x 15 VA[2]

Virta/Strøm/Ström/Strøm	Käynnistyminen[1]/Start[1]/Tillslag[1]/Start[1] (< 3 s)	Pito[2]/Hold[2]/Håll[2]/Hold[2] (> 3 s)
230 VAC	2 x 0,5 A[1] / Iss = 2 x 0,8 A	2 x 0,16 A[1] / Iss = 2 x 0,4 A
24 VDC (@ 26 Vdc, 20 °C)	2 x 3,3 A[1] / Iss = 2 x 9,5 A	2 x 0,63 A[1] / Iss = 2 x 2,3 A

[1] Edellä mainitut teho- ja virtausarvot ovat tehollisia arvoja. Käynnistymisvaiheen aikana (noin 3 sekuntia) esiintyvät huippuvirrat ovat enintään: Iss = xx A, katso taulukko ”Virta”. Kytkentäkontaktien säästämiseksi nämä huippuvirrat saavutetaan vasta 0,5 sekuntia venttiilin päällekytkennän jälkeen.
De ovenfor anførte effekt- og strømværdier er effektivværdier. Under startfasen (ca.3 sek.) optræder der spidsbelastninger indtil: Iss = xx A, se skema Strøm. For at skåne omskiftekontakterne bliver disse spidsbelastninger først nået 0,5 sek. efter tilkobling af ventilen.
De ovan angivna effekt- och strömvärdena är effektiva värden. Under tillslagsfasen (ca 3 sekunder) uppträder toppströmmar upp till: Iss = xx A, se tabellen Ström. För att skona kopplingskontakterna uppnås dessa toppströmmar först efter 0,5 sekunder efter ventilens inkoppling.
De ovennevnte effekt- og strømverdier er virkelige verdier. Under startfasen (ca. 3 sekunder) dannes det spisstrømmer på inntil Iss = xx A, se tabellen Strøm. For å skåne utløserkontaktene nås disse spisstrømmene først 0,5 sek. etter at ventilen er slått på.

[2] 3 sekunnin kuluttua kytketään sisäisesti pitotehon arvot. / Efter 3 sekunder sker der en intern omskiftning af værdierne til holdeeffekten. / Efter 3 sekunder omkopplas internt värdena för hålleffekten. / Etter 3 sekunder omkobles verdiene for holdeeffekten internt.

Kaksoismagneettiventtiili on suojattava likaantumiselta sopivaa lianerotinta käyttämällä. Siivilä on asennettu.
Dobbeltmagnetventilen skal beskyttes mod forureninger ved hjælp af en egnet snavssamler, si er indbygget.
Skydda dubbelmagnetventilen mot föroreningar genom en lämplig smutsfångare, sil är inbyggd.
Beskytt dobbeltmagnetventil med et passende smussfilter mot forurensninger, sil er allerede montert.

EN 1092-1

Tappiruuvi / Stiftskrue **Skruvstift / Festeskrue**	**suurimmat vääntömomentit** (tasaliitos) **/ maks. drejemomenter** (flad forbindelse) **maximal vridning** (platt anslutning) **/ maks. dreiemoment** (flat tilkobling)	
M 12 x 55 (DN 25)	**10 Nm … 40 Nm**	Huomioi asennetun tiivisteen vaatimukset! Overhold kravene til den anvendte pakning! Beakta den använda tätningens krav! Observer kravene i tetningen som brukes!
M 16 x 65 (DN 40/50/65/80100) M 16 x 75 (DN 125)	**40 Nm … 90 Nm**	
M 20 x 80 (DN 150) M 20 x 90 (DN 200)	**90 Nm … 170 Nm**	

[Nm]

Maks. vääntömomentit / Järjestelmän varusteet **max. tilspændingsmomenter/systemtilbehør** **Max. vridmoment/systemtillbehör** **Maks. dreiemoment/systemtilbehør**	**M3**	**M4**	**M5**	**M6**	**M8**	**G⅛**	**G¼**	**G½**	**G¾**
	1,2 Nm	**2,5 Nm**	**5 Nm**	**7 Nm**	**15 Nm**	**5 Nm**	**7 Nm**	**10 Nm**	**15 Nm**

Käytä sopivia työkaluja!
Benyt egnet værktøj!
Använd lämpliga verktyg!
Benytt egnet verktøy!

Kiristä ruuvit ristikkäin!
Skruerne skal krydsspændes!
Dra åt skruvarna korsvis!
Skruer trekkes til over kors!

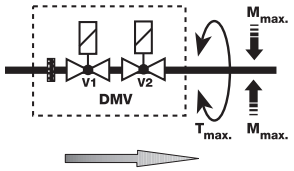

Laitetta ei saa käyttää vipuna!
Armaturet må ikke benyttes som vægtstang.
Apparaten får inte användas som hävarm!
Apparatet må ikke benyttes som arm.

DN	**50**	
$M_{max.}$	**1100**	**[Nm] t ≤ 10 s**
$T_{max.}$	**250**	**[Nm] t ≤ 10 s**

Asennus

1. Asenna vaarnaruuvit A.Kuva 1.
2. Asenna tiiviste B.
3. Asenna vaarnaruuvit C.
4. Kiristä vaarnaruuvit A+C tiukalle. **Varmistu siitä, että tiiviste on kunnolla paikoillaan!**
5. Tarkasta asennuksen jälkeen tiiviys ja toiminta.

Montering

1. Tapskruerne A indsættes. Ill. 1
2. Pakningen B indsættes.
3. Tapskruerne C indsættes.
4. Tapskruerne A+C strammes. **Se efter, at pakningen sidder korrekt!**
5. Kontroller for tæthed og funktion efter indbygningen.

Montering

1. Sätt in stiftskruvarna A. Bild 1
2. Sätt in tätning B.
3. Sätt in stiftskruv C.
4. Dra åt stiftskruvarna A+C. **Ge akt på att tätningen sitter korrekt!**
5. Efter monteringen utförs tähets- och funktionskontroll.

Montering

1. Sett inn tappeskruer A Bilde 1.
2. Sett inn tetning B.
3. Sett inn stiftskruene C.
4. Sett inn tappeskruer C. **Pass på at tetningen sitter korrekt!**
5. Kontrollér etter montering fortetthet og funksjon.

1

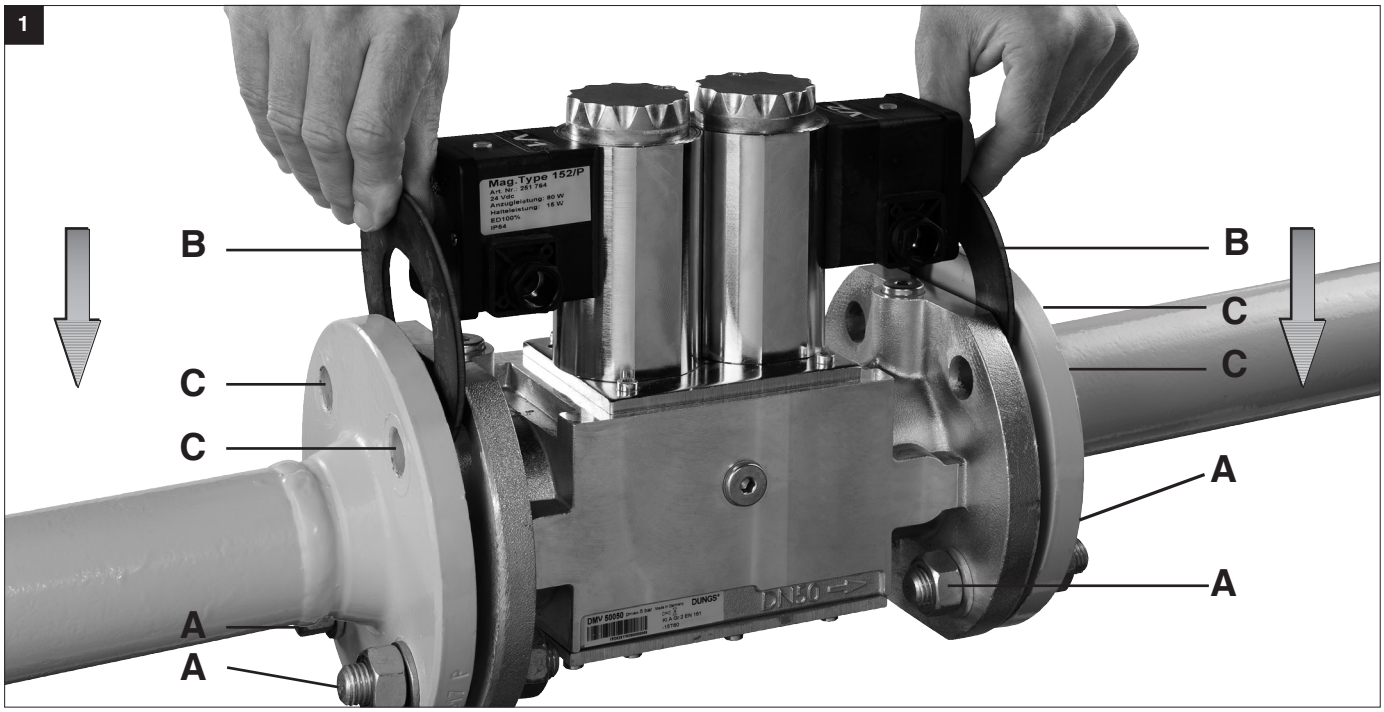

Suojajohtimen liitäntä venttiilinrunkoon.

Kaksoismagneettiventtiilit on valmisteltu lisäsuojajohtimen liittämistä varten venttiilinrungon tulolaippaan:

Pohjareikä ø 3,6 mm itseleikkaaville M4 ruuveille.

Suojajohdin liitetään paikallisten määräysten mukaisesti.

Beskyttelsesledertilslutning på ventilhuset

Dobbeltmagnetventilerne er forberedt for tilslutning af en yderligere jord leder ved ventilhusets indgangsflange:

Bundhul Ø 3,6 mm til selvskærende skruer M4.

Tilslutningen af en jordleder skal foretages i overensstemmelse med de lokale myndigheders forskrifter.

Jordning av ventilhus

Dubbelmagnetventilerna är förberedda för anslutning av ytterligare en skyddsledare på ventilhusets ingångsfläns:

3,6 mm blindhål för självgängande skruvar M4.

Anslutningen av skyddsledaren skall utföras i enlighet med lokala föreskrifter.

Tilkopling av jordet leder til ventilhus

Dobbeltmagnetventilene er forberedt for tilkopling av en ekstra jordet leder på ventilhusets inngangsflens:

Blindhullboring ø 3,6 mm for selvgjengende skruer M4.

Tilkopling av jordet leder utføres etter lokale forskrifter.

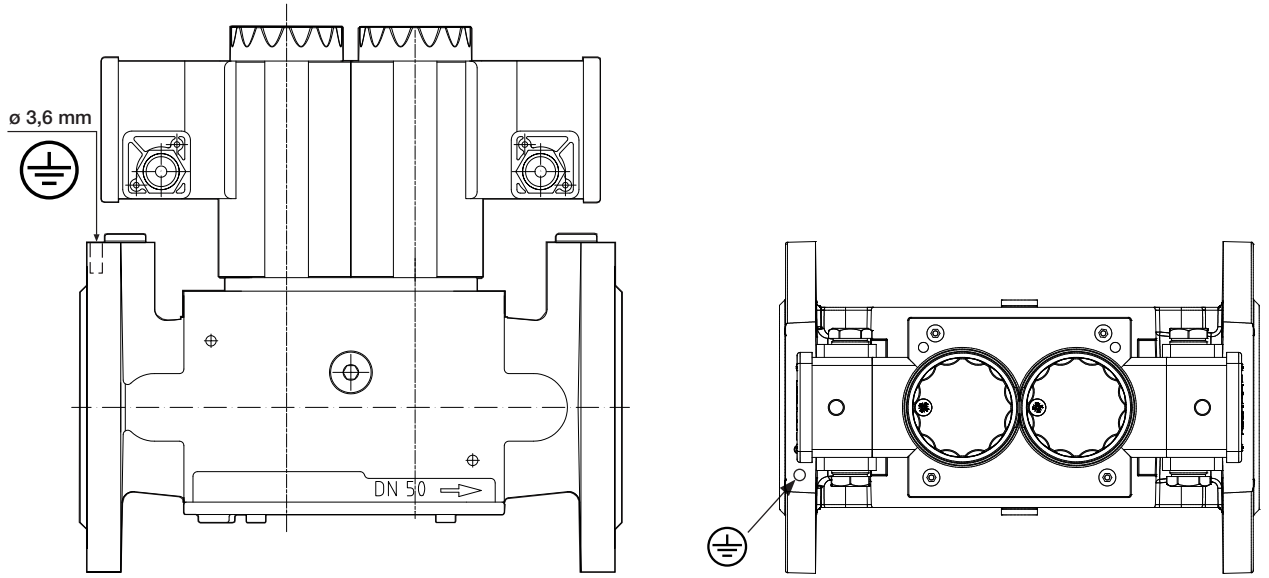

Magneetin kiinnityslautasen vaihto

1. Kytke laitteisto pois päältä.
2. Ruuvaa uppokantaruuvi A irti.
3. Nosta kiekko B pois.
4. Vaihda kiekko B.
5. Ruuvaa uppokantaruuvi takaisin paikalleen.
6. Tarkasta toiminta.
7. Kytke laitteisto päälle.

Udskiftning af tallerknen til magnetbefæstelse

1. Sluk for anlægget.
2. Undersænkhovedskruen A skrues ud.
3. Tallerken B løftes af.
4. Udskift tallerken B.
5. Skru sænkhovedskruen i igen.
6. Gennemfør en funktionskontrol.
7. Tænd for anlægget

Byte av platta för fastsättning av magnet

1. Koppla från anläggningen.
2. Skruva ur skruven med försänkt huvud A.
3. Lyft bort platta B.
4. Byt ut platta B.
5. Skruva in skruven med försänkt huvud igen.
6. Gör funktionskontroll.
7. Koppla till anläggningen.

Utskiftning av platen for magnetfeste

1. Slå av anlegget.
2. Skru ut senkskruen A.
3. Ta av plate B.
4. Skift ut plate B.
5. Drei senkhodeskruen inn igjen.
6. Utfør en funksjonskontroll.
7. Slå på anlegget

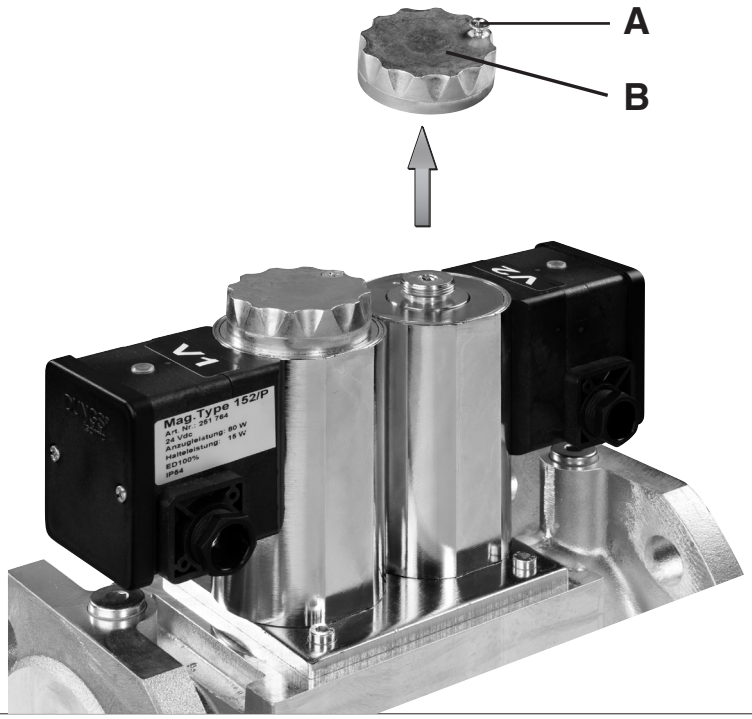

Magneetin vaihtaminen

Mallit, joissa on magneetin kiinnityskiekko

1. Poista lautanen sivulla 4 selostetulla tavalla: ”Magneetin kiinnityslautasen vaihto” , kohta 1 - 3.
2. Vaihda magneetti.
   Huomioi ehdottomasti magneetin nro ja jännite!
3. Asenna säätölautanen takaisin paikoilleen kuten sivulla 4 "Magneetin kiinnityslautasen vaihto", kohta 4 - 7, selostetaan.

⚠ Toiminto on taattu vain silloin, kun käytetään yhtä magneettia V1 ja yhtä magneettia V2.

Udskiftning af magneten

Typer med tallerken til magnetbefæstelse

1. Fjern tallerken, som beskrevet på side 4: "Udskiftning af tallerken til magnetbefæstelse", punkt 1 - 3.
2. Magneten udskiftes.
   Bemærk ubetinget magnet-nr. og spænding!
3. Indstillingstallerken monteres igen, som beskrevet på side 4 "Udskiftning af tallerken til magnetbefæstelse", punkt 4 - 7.

⚠ Funktion er kun sikret, hvis der bruges en V1 magnet og en V2 magnet.

Magnetbyte

Utförande med inställningsratt

1. Ta bort platta enligt beskrivning på sidan 4: "Byte av platta för fastsättning på magnet", punkt 1-3.
2. Byt magnet.
   Beakta ovillkorligen magnetnummer och spänning!
3. Tag bort platta, så som beskrivs på sidan 4: "Byte av platta för fastsättning av magnet", punkt 4-7.

⚠ Funktionen kan endast garanteras när vardera 1 st. magnet V1 och 1 st. magnet V2 används.

Utskifting av magnet

Versjoner med plate for feste av magneten

1. Fjern platen som beskrevet på side 4: "Utskiftning av platen for magnetfeste“, punkt 1 – 3.
2. Skift ut magnet.
   Vær ubetinget oppmerksom på magnet-nr. og spenning!
3. Montér innstillingsplaten igjen som beskrevet på side 4 "Utskiftning av platen for magnetfeste“, punkt 4 – 7.

⚠ Funksjonen er garantert kun dersom det settes inn henholdsvis et stk. magnet V1 og et stk. magnet V2.

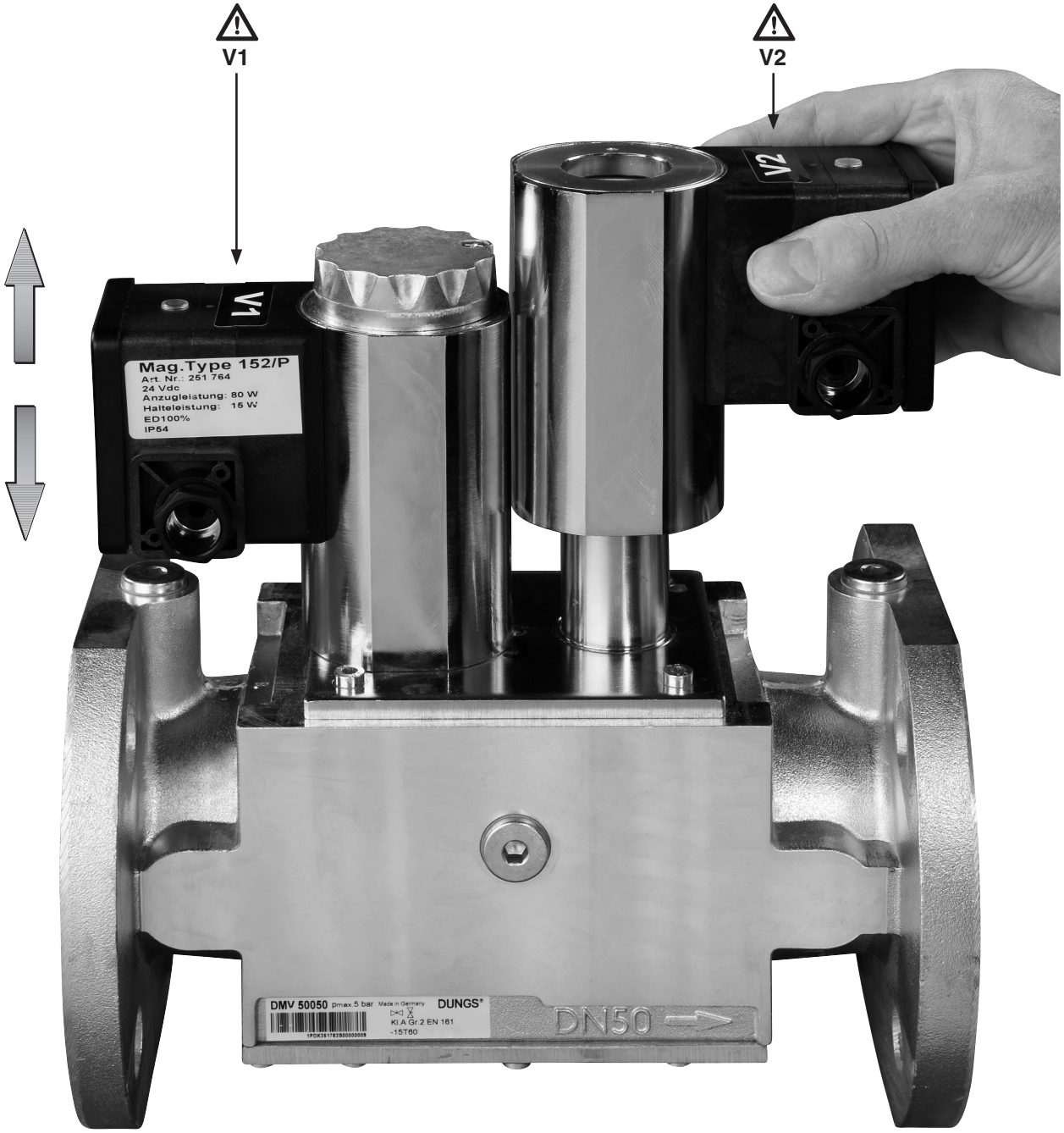

Läpivirtausdiagrammi / Tryktabsdiagram / Tryckfallsdiagram / Flytskjema

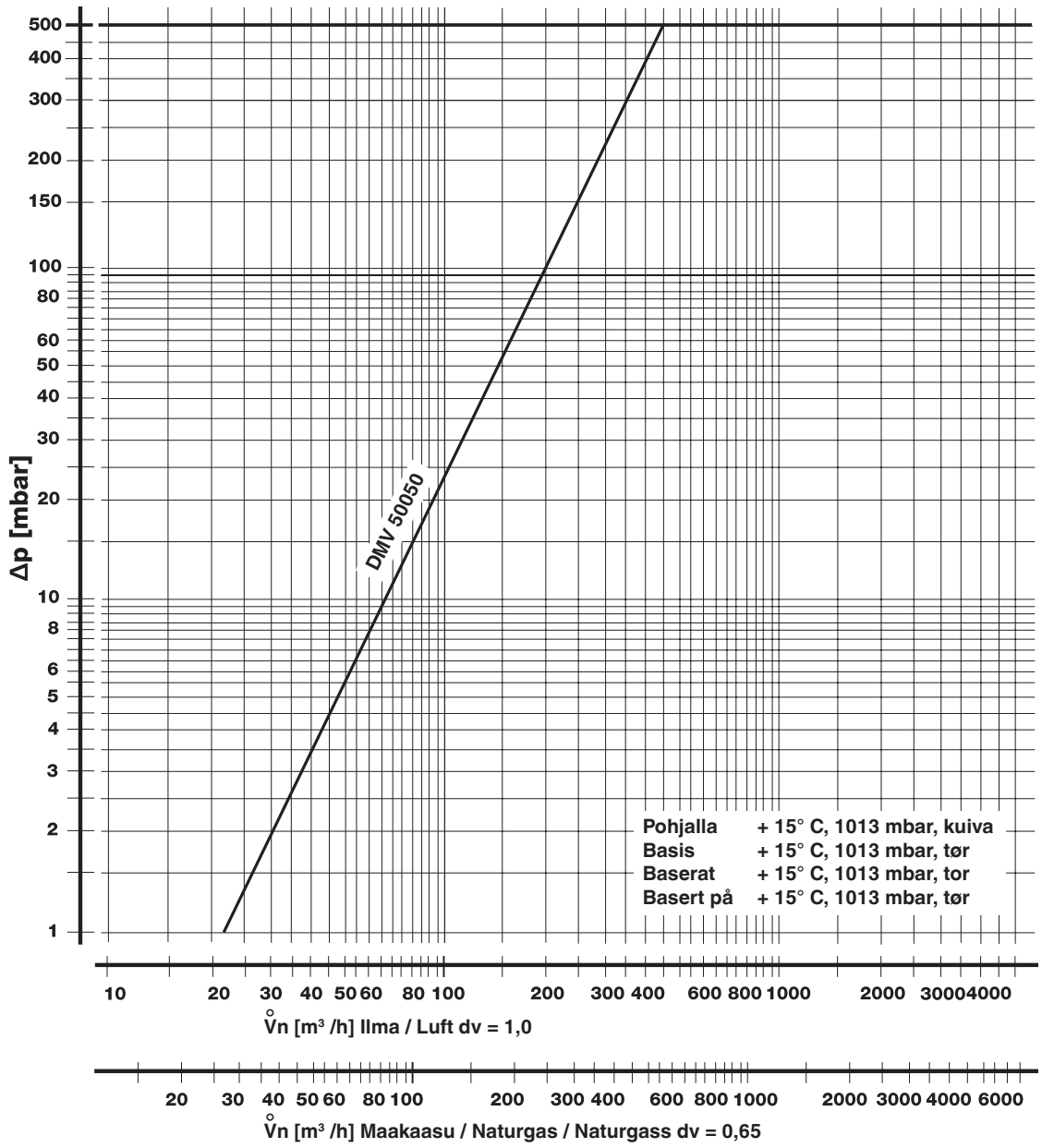

Maks. paine-ero / max. trykdifference / Max. tryckdifferens / maks. trykkdifferanse
Δp = 500 mbar
Maks. virtausnopeus / max. strømningshastighed / Max. strömningshastighet / maks. strømningshastighet
= 50 m/s

$$\mathring{V}_{\text{käytetty kaasu/benyttet gasart/ Använd gas/benyttet gass}} = \mathring{V}_{\text{ilma /luft/luft/aria}} \times f$$

$$f = \sqrt{\frac{\text{Ilman ominaispaino / luftens densitet / Luftens specifika vikt / Spe. vekt luft}}{\text{Käytetyn kaasun ominaispaino / den anvendte gasarts densitet / Specifika vikten för använd gas / Spesifihle vekt av benyttet luft}}}$$

Kaasutyyppi / Gasart / Typ av gas / Type gass	Ominaispaino / Densitet / Specifik vikt / Spesifikk vekt [kg/m³]	dv	f
Maakaasu/Naturgas/ Naturgas/Naturgass	0.81	0.65	1.24
Kaupunkikaasu/Bygas/ Stadsgas/Lysgass	0.58	0.47	1.46
Nestekaasu/F - gas/ Gasol/Flytende gass	2.08	1.67	0.77
Ilma/Luft/ Luft/Luft	1.24	1.00	1.00

Varaosat / tarvikkeet **Reservedele / tilbehør** **Reservdel/tillbehör** **Reservedeler/tilbehør**	**Tilaus-nro** **Bestillings-nummer** **Beställningsnummer** **Bestillings-nummer**
Sulkuruuvi ja tiivistysrengas **Lukkeskrue, flad med O-ring** **Stoppskruv med packning** **Låseskrue, flat med tetningsring** G 1/4	 087 858
Laippojen tiivisteet **Pakninger til flanger** **Tätningar för fläns** **Tetninger for flenser** DN 50	2 Kpl/Varustesarja 2 Stk./Sæt 2 Styck/Set 2 Stykke/Sett 231 601
Vaarnaruuvisarja **Tapskruesæt** **Sats med stiftskruvar** **Sett tappeskruer** M12 x 55 (DN 25) M16 x 55 (DN 50)	4 Kpl/Varustesarja 4 Stk./Sæt 4 Styck/Set 4 Stykke/Sett 257 144 230 422
Magneetin kiinnityskiekko **Tallerken til magnetbefæstigelse** **Tallrik för magnetfäste** **Plate for å feste magneten**	 241 113
Varamagneetti **Reservemagnet** **Utbytesmagnet** **Reservemagnet**	 kysyttävä på forespørgsel på begäran på etterspørsel

	Töitä kaksoismagneettiventtiilissä saavat tehdä vain alan ammattilaiset.	Arbejder på dobbeltmagnetventilen må kun udføres af fagfolk.	Arbeten på dubbelmagnetventiler får endast utföras av fackpersonal.	Arbeider på dobbeltmagnetventilen må bare gjennomføres av fagpersonale.
	Laippojen pinnat on suojattava. Ruuvit on kiristettävä ristikkäin.	Beskyt flangefladerne. Skruer skal krydsspændes.	Skydda flänsytor. Dra åt skruvar korsvis.	Beskytt flensflater. Trekk skruene til over kors.
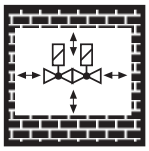	Kaksoismagneettiventtiilin ja kovien tiilimuurien, betoniseinien ja lattian välillä ei saa olla suoraa kosketusta.	En direkte kontakt mellem dobbeltmagnetventil og gennemhærdende murværk, betonvægge, og-gulve er ikke tilladt.	Direkt kontakt mellan dubbelmagnetventiler och uthärdade murbruks- eller betongväggar, golv är inte tillåten.	Direkte kontakt mellom dobbeltmagnetventil og herdende murverk, betongvegger, gulv er ikke tillatt.
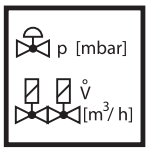	Nimellisteho tai paineen ohjearvot on aina säädettävä kaasunpai-neensäätölaitteesta. Tehokohtainen kuristus tapahtuu kaksoismagneettiventtiilistä.	Nominel ydelse hhv. trykværdier skal principielt indstilles på gastrykregulatoren. Ydelsesspecifik drøvling indstilles over dobbeltmagnetventilen.	Nominell effekt resp. nominellt tryck skall alltid ställas in på gastrycksregulatorn. Effektspecifik strypning via dubbelmagnetventilen.	Innstill nominell effekt hhv. ønskeverdier for trykk prinsipielt på gassreguleringsapparat og ytelsesspesifikk struping via dobbeltmagnetventilen
	Osien vaihtamisen yhteydessä on kiinnitettävä huomiota tiivisteiden kuntoon.	Kontroller, at pakningerne er i orden, ved udskiftning af dele.	Vid byte av delar, skall man ge akt på felfria tätningar.	Ved utskifting av deler vær oppmerksom på feilfrie tetninger.
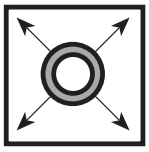	Putkijohtojen tiiviystarkastus: Sulje ennen armatureja / DMV-laitetta oleva kuulahana.	Kontrol for rørledningernes tæthed: luk kuglehanen foran armaturerne/ DMV.	Kontroll av rörledningstäthet: stäng kulventilen före armaturen / DMV.	Rørlednings-tetthetsprøve: steng kuleventil foran armaturene / DMV.
	Laitteiston tiiviys ja toiminta on tarkastettava kaksoismagneettiventtiilissä tehtyjen töiden jälkeen.	Når arbejdet på dobbeltmagnetventilen er afsluttet: kontroller, om den er tæt og fungerer.	Efter avslutat arbete på dubbelmagnetventil: genomför täthets- och funktionskontroll.	Etter avslutning av arbeider på dobbeltmagnetventilen: Gjennomfør tetthets- og funksjonskontroll.
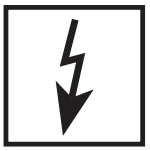	Älä koskaan tee laitteessa mitään töitä, kun siinä on kaasunpainetta tai jännitettä. Vältä avointa tulta. Noudata paikallisia määräyksiä.	Udfør aldrig arbejder af nogen art, hvis der foreligger gastryk eller spændinger. Undgå brugen af åben ild. Overhold myndighedernes forskrifter.	Utför aldrig arbeten då gastryck eller spänning ligger an. Undvik öppen eld. Beakta offentliga föreskrifter.	Utfør aldri arbeider hvis det finnes gasstrykk eller spenning. Unngå åpen ild. Vær oppmerksom på offentlige forskrifter.
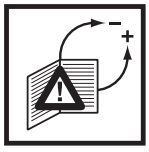	Valitse kaikki asetukset ja asetusarvot vain kattilan/polttimon valmistajan laatiman käyttöohjeen mukaisesti.	Alle indstillinger og indstillingsværdier må kun udføres i overensstemmelse med driftsvejledningen fra kedel-/brænderfabrikanten.	Samtliga inställningar och inställningsvärden måste stämma överens med pann-/brännartillverkarens driftsanvisning.	Alle innstillingene og innstilte verdier utføres kun i overensstemmelse med kjele-/brennerprodusentens bruksveiledning.
	Henkilö- ja aineelliset vahingot ovat mahdollisia, jos ohjeita ei noudateta.	Hvis henvisningerne ikke overholdes, er der fare for beskadigelse af personer og materiel.	Om dessa instruktioner ej efterföljs kan person- eller sakskador inte uteslutas.	Hvis det ikke tas hensyn til henvisningene er det mulig med skader på personer og materiale.

FIN DK S N

DUNGS®
Combustion Controls



Painelaitedirektiivi (PED) ja rakennusten energiatehokkuusdirektiivi (EPBD) edellyttävät, että lämmönkehittimet tarkistetaan säännöllisesti, jotta voidaan taata pitkäaikainen käyttöaste ja siten vähäinen ympäristökuormitus.
On välttämätöntä vaihtaa turvallisuudelle olennaiset osat, jotka ovat saavuttaneet käyttöikänsä:

Trykudstyrsdirektivet (PED) og direktivet om bygningers energimæssige ydeevne (EPBD) kræver en regelmæssig afprøvning af varmegeneratorer til langfristet sikring af høje udnyttelsesgrader og dermed mindste belastning af miljøet.
Det er nødvendigt at udskifte sikkerhedsrelevante komponenter, når brugstiden for disse er udløbet:

Direktivet om tryckbärande anordningar (PED) och direktivet om byggnaders energiprestanda (EPBD) kräver regelbundna inspektioner av värmegeneratorerna för att säkerställa en långsiktig hög utnyttjandegrad och därmed minsta möjliga miljöpåverkan.
Säkerhetsrelevanta komponenter ska bytas ut när de har nått slutet av sin livslängd:

EUs direktiv om trykkpåkjent utstyr og EUs bygningsenergidirektiv krever regelmessig kontroll av varmegeneratorer med tanke på langsiktig sikring av høy brukseffektivitet og dermed lavest mulig miljøbelastning.
Sikkerhetsrelevante komponenter må skiftes ut når brukstiden utløper:

Turvallisuudelle olennaiset osat **Sikkerhedsrelevante komponenter** **Säkerhetsrelevanta komponenter** **Sikkerhetsrelevant komponent**	**Suunniteltu käyttöikä** **Konstruktionsbetinget levetid** **Konstruktionsbetingad livslängd** **Konstruksjonsbetinget levetid**		**Normi** **Standard** **Norm** **Standard**	**Pitkäaikaisen varastoinnin lämpötila** **Permanent opbevaringstemperatur** **Varaktig lagertemperatur** **Permanent lagringstemperatur**
	Käyttösyklien määrä **Cyklusantal** **Cykeltal** **Antall driftssykluser**	**Vuotta** **År** **År** **År**		
Venttiilintarkistusjärjestelmät / Ventilprøvesystemer / Ventilkontrollsystem / Ventilkontrollsystemer	250 000	10	EN 1643	0…45 °C 32…113 °F
Kaasu / Gas / Gas / Gass Paineensäädin / Pressostat / Tryckvakt / Trykkbegrenser	50 000	10	EN 1854	
Ilma / Air / Luft / Luft Paineensäädin / Pressostat / Tryckvakt / Trykkbegrenser	250 000	10	EN 1854	
Alhaisen kaasun painekytkin / Gasmangelafbryder / Omkopplare för låg gasmängd / Gassmangelbryter	N/A	10	EN 1854	
Poltonohjaus / Forbrændingsmanager / Brännarhantering / Automatisk brennerstyring	250 000	10	EN 298 EN 230	
UV-liekinilmaisin[1] **UV-flammeføler**[1] **UV-flamavkännare**[1] **UV-flammeføler**[1]	N/A	10 000 h[3]	---	
Kaasupaineen säätimet[1] / Gastrykregulator[1] / Gastrycksregleringsenheter[1] / Gasstrykkreguleringsenheter[1]	N/A	15	EN 88-1 EN 88-2	
Kaasuventtiili venttiilintarkistusjärjestelmällä[2] **Gasventil med ventilprøvesystem**[2] **Gasventil med ventilkontrollsystem**[2] **Gassventil med ventilkontrollsystem**[2]	tunnistetun virheen jälkeen efter registreret efter upptäckt av fel etter oppdaget feil		EN 1643	
Kaasuventtiili ilman venttiilintarkistusjärjestelmää[2] **Gasventil uden ventilprøvesystem**[2] **Gasventil utan ventilkontrollsystem**[2] **Gassventil uten ventilkontrollsystem**[2]	DN ≤ 25 200 000 25 < DN ≤ 80 100 000 80 < DN ≤ 150 50 000	10	EN 161	
Kaasu-ilmaliitäntäjärjestelmät / Gas-luft-kombisystemer / Sammanlänkade gas-luftsystem / Gass-luft-kompositt systemer	N/A	10	EN 88-1 EN 12067-2	

[1] Ikääntymisen aiheuttama suorituskyvyn lasku / Reducerede driftsegenskaber pga. ældning / Försämrade driftegenskaper på grund av åldrande / Reduserte driftsegenskaper grunnet aldring
[2] Kaasuperhe II, III / Gasfamilier II, III / Gasfamilj II, III / Gassfamilier II, III
[3] Käyttötunnit / Driftstimer / Drifttimmar / Driftstimer
N/A ei käytettävissä / ikke relevant / ej användbar / ikke relevant

Varastointiajat / Opbevaringsvarighed / Lagringstider / Lagringstid

Varastointiajat ≤ 1 vuosi eivät lyhennä suunniteltua käyttöikää.
Opbevaringsvarigheder ≤ 1 år forkorter ikke den forventede driftslevetid.
Lagringstider ≤ 1 år förkortar inte den konstruktionsbetingade livslängden.
Lagringstid ≤ 1 år forkorter ikke den konstruksjonsavhengige levetiden.

DUNGS suosittelee **varastoinnin enimmäisajaksi kolme vuotta.**
DUNGS anbefaler en **maksimal opbevaringstid på 3 år.**
DUNGS rekommenderar en **maximal lagringstid på 3 år.**
DUNGS anbefaler en **maksimal lagringstid på 3 år.**

Pidätämme oikeuden muutoksiin tekniikan kehittyessä. / Der tages forbehold for ændringer i takt med den tekniske udvikling. /
Rätten att göra ändringar som främjar den tekniska utvecklingen förbehålls. / Med forbehold om endringer i forbindelse med tekniske forbedringer.

Käyntiosoite
Kontor
Besöksadress
Besøksadresse

Karl Dungs GmbH & Co. KG
Karl-Dungs-Platz 1
D-73660 Urbach, Germany
Telefon +49 7181-804-0
Telefax +49 7181-804-166

Postiosoite
Postadresse
Postadress
Postadresse

Karl Dungs GmbH & Co. KG
Postfach 12 29
D-73602 Schorndorf
e-mail info@dungs.com
Internet www.dungs.com

MC • Edition 2022.08 • Nr. 257 337

DUNGS®
Combustion Controls

Käyntiosoite
Kontor
Besöksadress
Besøksadresse

Karl Dungs GmbH & Co. KG
Karl-Dungs-Platz 1
D-73660 Urbach, Germany
Telefon +49 7181-804-0
Telefax +49 7181-804-166

Postiosoite
Postadresse
Postadress
Postadresse

Karl Dungs GmbH & Co. KG
Postfach 12 29
D-73602 Schorndorf
e-mail info@dungs.com
Internet www.dungs.com

MC • Edition 2022.08 • Nr. 257 337