D

DUNGS®
Combustion Controls

Gebrauchsanleitung

REED-KONTAKT – NÄHERUNGSSCHALTER

1. Zielgruppe

Die Zielgruppe dieser Anleitung sind Fachkräfte der Gas-Sicherheits- und Regelungstechnik. Sie können aufgrund ihrer fachlichen Ausbildung, Kenntnisse und Erfahrungen die ihnen übertragenen Arbeiten beurteilen und mögliche Gefahren erkennen. Nur diese Personen dürfen die Montage, die Inbetriebnahme, die Einstellung und die Wartung der Geräte unter Einhaltung der anerkannten Regeln für Arbeitssicherheit durchführen.



Diese Gebrauchsanleitung an gut sichtbarer Stelle im Aufstellraum aufhängen! Arbeiten erst durchführen, nachdem die Sicherheitshinweise dieser Gebrauchsanleitung gelesen wurden.

2. Warnhinweise

2.1 Allgemeine Warnhinweise



Die anerkannten Regeln für Arbeitssicherheit und die Unfallverhütungsvorschriften beachten, ggf. für Personenschutzmaßnahmen sorgen.

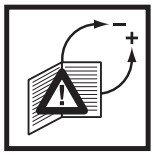

Alle Einstellungen und Einstellwerte nur in Übereinstimmung mit der Gebrauchsanleitung der verbundenen Maschine ausführen.

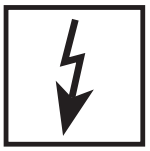

Niemals Arbeiten durchführen, wenn Gasdruck oder Spannung anliegt. Offenes Feuer vermeiden. Öffentliche Vorschriften beachten.



Vor der Montage das Gerät auf Transportschäden prüfen.



Das Gerät darf keiner offenen Flamme ausgesetzt sein. Schutz vor Blitzschlag muss gegeben sein.



Angebundene Leitungssysteme müssen frei von Schmutz und Verunreinigungen sein.



Schutz vor Umwelt- und Witterungseinflüssen (Korrosion, Regen, Schnee, Vereisung, Feuchtigkeit (z. B. durch Kondensation), Schimmel, UV-Strahlung, schädliche Insekten, giftige, ätzende Lösungen/Flüssigkeiten (z. B. Schneid- und Kühlflüssigkeiten), muss sichergestellt sein. In Abhängigkeit vom Aufstellort ggf. Schutzmaßnahmen treffen.



Das Gerät darf nur unter Einhaltung der auf dem Typenschild angegebenen Betriebsbedingungen betrieben werden.



Das Gerät vor Vibrationen und mechanischen Stößen schützen.



Das Gerät darf nicht in Gebieten mit erhöhtem Erdbebenrisiko eingesetzt werden.

Erklärung der Symbole		
1, 2, 3,...	=	Handeln nach Reihenfolge
•	=	Anweisung

2.2 Bestimmungsgemäßer Gebrauch

Die bestimmungsgemäße Verwendung des Gerätes ist gegeben, wenn die nachfolgenden Hinweise beachtet werden:

- Einsatz des Geräts in Gastransport- und Gasverteilungsnetzen sowie in gewerblichen und industriellen Anlagen.
- Einsatz in Druckregelanlagen nach EN 12186 und EN 12279.
- Einsatz nur mit Gasen der 1. und 2. Gasfamilie nach EN 437.
- Einsatz nur mit trockenen und sauberen Gasen, keine aggressiven Medien.
- Einsatz nur unter Einhaltung der auf dem Typenschild angegebenen Betriebsbedingungen.
- Einsatz nur in einwandfreiem Zustand.
- Fehlfunktionen und Störungen müssen unverzüglich behoben werden.
- Einsatz nur unter Beachtung der Hinweise dieser Gebrauchsanleitung und der nationalen Vorschriften.

2.3 Risiken bei Missbrauch

- Bei bestimmungsgemäßer Verwendung sind die Geräte betriebssicher.
- Bei Nichtbeachtung der Hinweise können Personen- oder Sachfolgeschäden, finanzielle Schäden oder Umweltschäden nicht ausgeschlossen werden.
- Bei Fehlbedienung oder Missbrauch drohen Gefahren für Leib und Leben des Bedieners sowie auch für das Gerät und andere Sachwerte.

3. Lieferumfang

Bitte sicherstellen, dass der Lieferumfang vollständig ist.

A	1 x Körper M38 REED Gehäuse
B	1 x Achsgriff + Kontaktadapter
C	1 x Hebel + Halbachse
D	1 x Schraube M4 x 15 mm
E	1 x Deckel Ø 38
F	1 x Schraube M3 x 8 mm
G	1 x induktiver Sensor M8 ATEX
H	2 x Einstellmutter M8

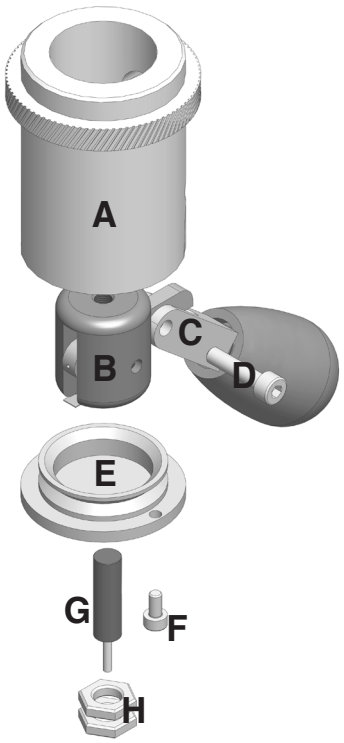

4. Einbau

1

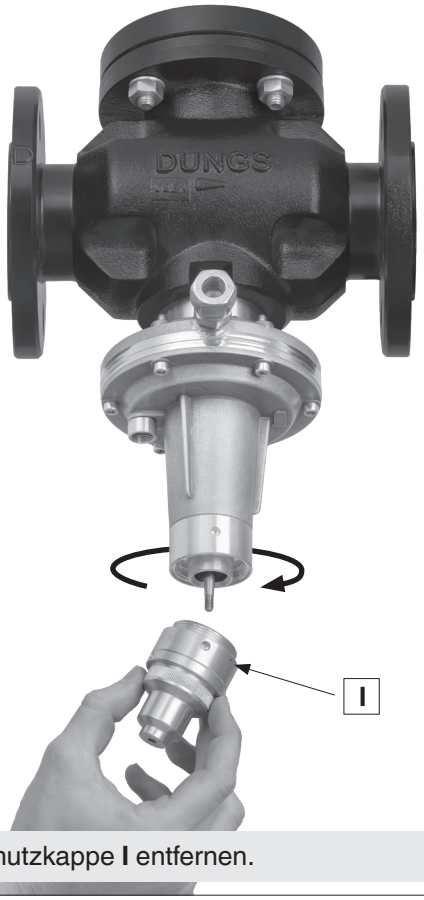

Die Schutzkappe **I** entfernen.

2

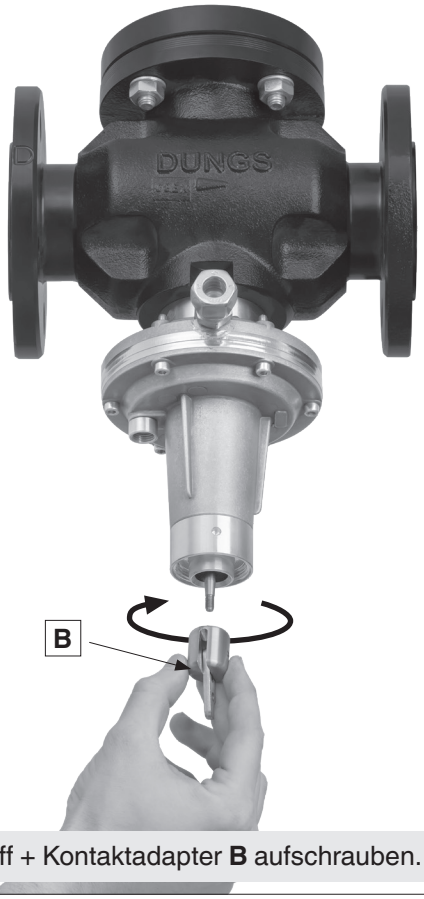

Achsgriff + Kontaktadapter **B** aufschrauben.

3

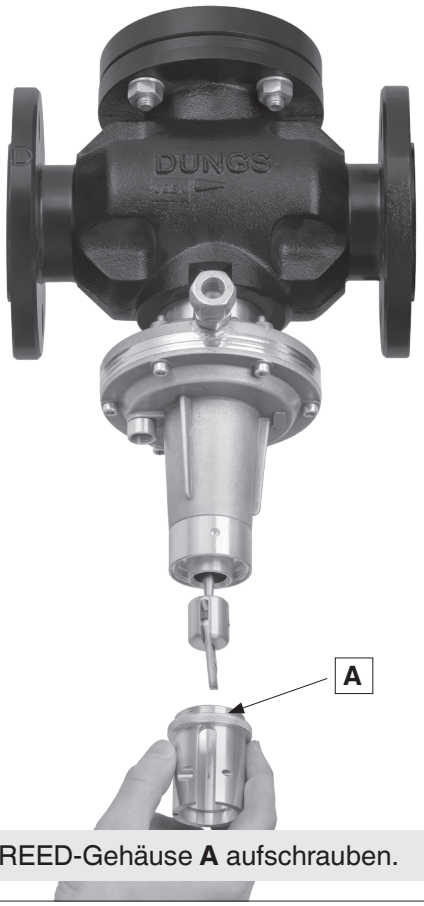

Neues REED-Gehäuse **A** aufschrauben.

4

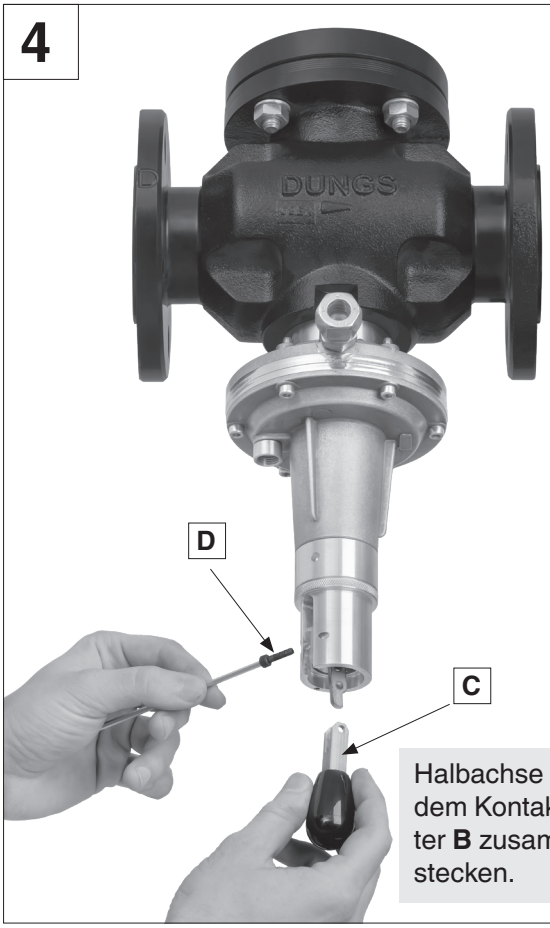

Halbachse **C** mit dem Kontaktadapter **B** zusammenstecken.

5

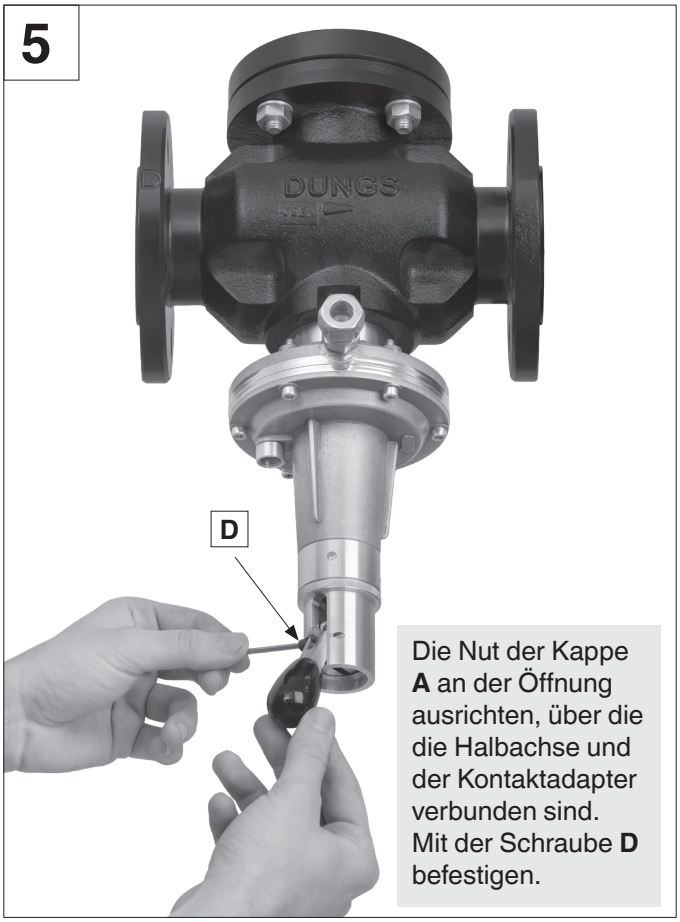

Die Nut der Kappe **A** an der Öffnung ausrichten, über die die Halbachse und der Kontaktadapter verbunden sind. Mit der Schraube **D** befestigen.

6

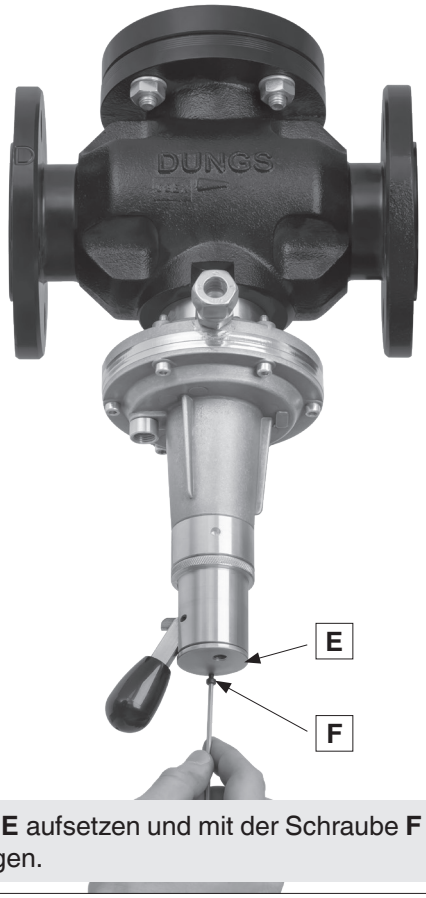

Deckel **E** aufsetzen und mit der Schraube **F** befestigen.

7

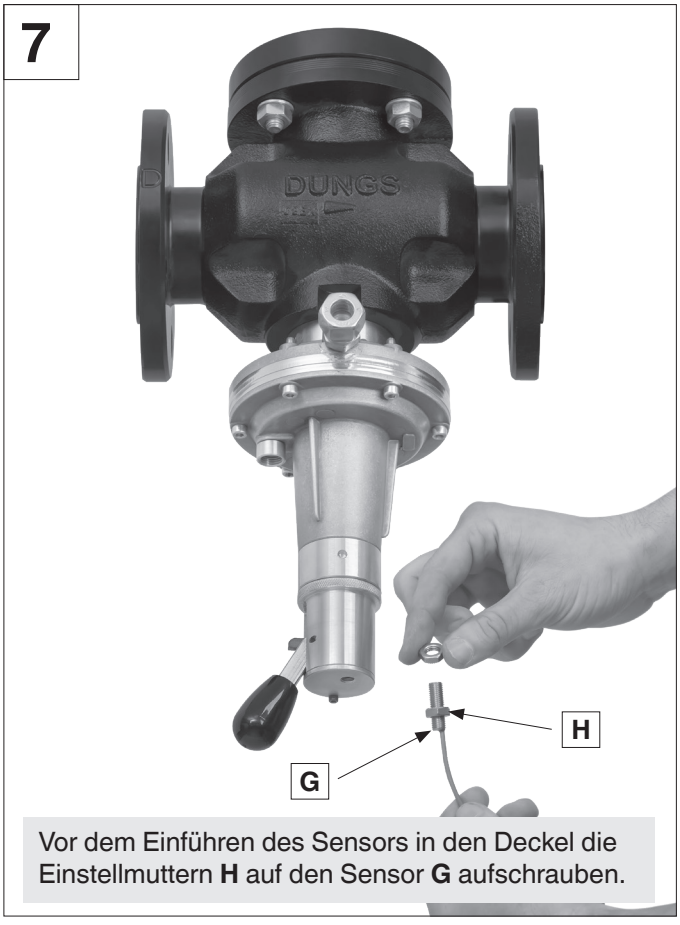

Vor dem Einführen des Sensors in den Deckel die Einstellmuttern **H** auf den Sensor **G** aufschrauben.

8

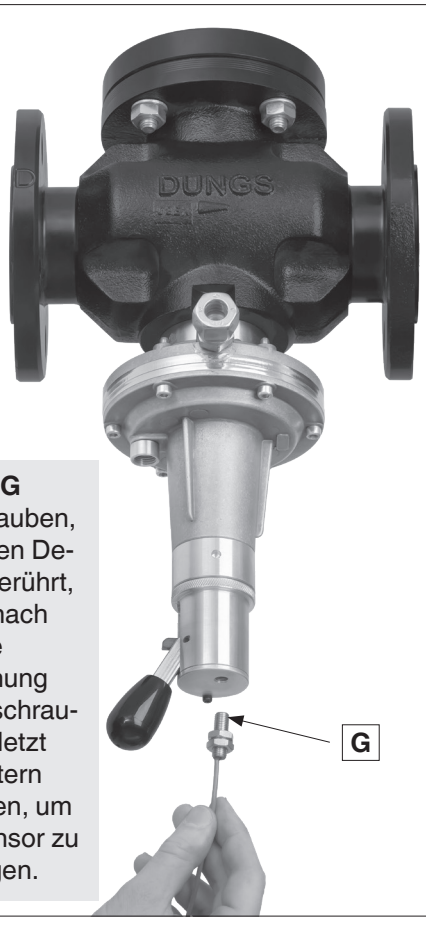

Sensor **G** einschrauben, bis er den Detektor berührt, und danach um eine Umdrehung herausschrauben. Zuletzt die Muttern einstellen, um den Sensor zu befestigen.

DUNGS®
Combustion Controls

Hauptsitz und Niederlassung

Karl Dungs GmbH & Co. KG
Karl-Dungs-Platz 1
D-73660 Urbach,
Deutschland
Telefon +49 (0)7181-804-0
Telefax +49 (0)7181-804-166
E-Mail: info@dungs.com
Internet: www.dungs.com

Niederlassung

Karl Dungs, S.L.U.
Av. Can Roqueta Nº 15
Pol. Ind. Can Roqueta
E-08202 Sabadell
Barcelona/Spanien
Telefon +34 935 647-550
E-Mail: info.e@dungs.com
Internet: www.dungs.com

MC • Edition 04.20 • Nr. 291 556