PLUG1

GASSTIKDÅSE

Komfort og sikkerhed til dit hjem

CE godkendt

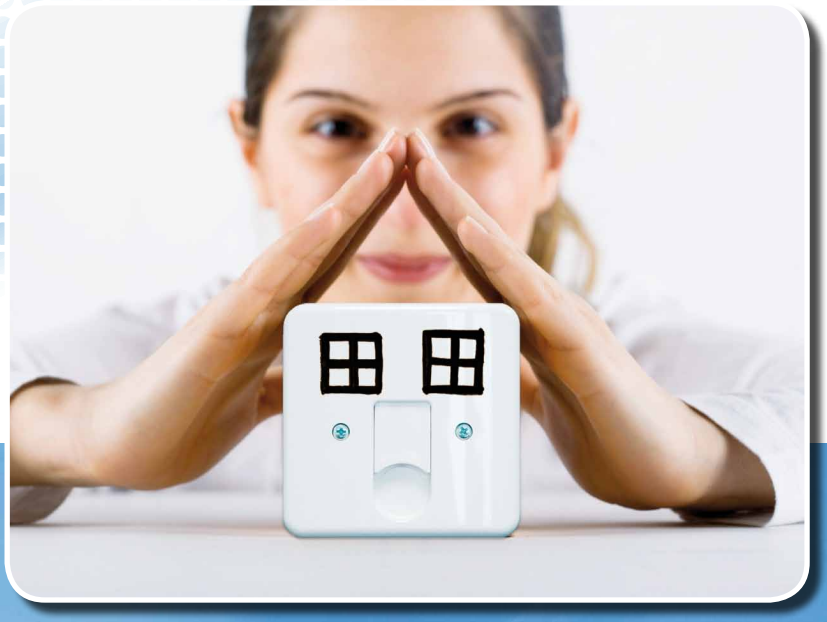



MERTIK MAXITROL



Vægmonteret

Komfort og sikkerhed

Tænk engang, du tilbringer en dejlig aften ved grillen, solen går ned og det bliver langsomt koldt. Nu har du to muligheder enten går du indendørs eller du trækker ganske enkelt stikket fra gasgrillen ud af PLUG1 gasstikdåsen og tilslutter din terrassevarmer eller gaspejs.

Og hvis du eventuelt skal flytte dit gaskomfur ved rengøring eller reparation, trækker du bare stikket ud af PLUG1 gasstikdåsen – nemt og bekvemt.

Håndteringen af PLUG1 er sikker og nem – placér stikket på den runde fordybning, skub det opad til anslag og tryk det ind i gasstikdåsen.

Med PLUG1 gasstikdåsen kan du benytte N-gas eller F-gas sikkert og effektivt til din grill, terrassevarmer, gaspejs, gaskomfur eller tørretumbler.



Sikkerhed

Gasstikdåsen PLUG1 er den eneste stikdåse med CE- og DG-godkendelse.

Der er integreret to vigtige sikkerhedsfunktioner i PLUG1:

- Mertik Maxitrol's strømningsvagt SENTRY GS lukker automatisk for gastilførslen ved overskridelse af en bestemt gennemstrømning.
- Mertik Maxitrol's termisk udløsende temperaturvagt SENTRY GT lukker automatisk for gastilførslen, hvis der overskrides en bestemt omgivelsestemperatur.





Billedkilde gasgrill: Weber-Stephen Deutschland GmbH.

Terrassevarmer



Grill





Billedkilde gasgrill: Weber-Stephen Deutschland GmbH.

Mertik Maxitrol PLUG1 integreres perfekt i dit boligareal, såvel ude som inde.

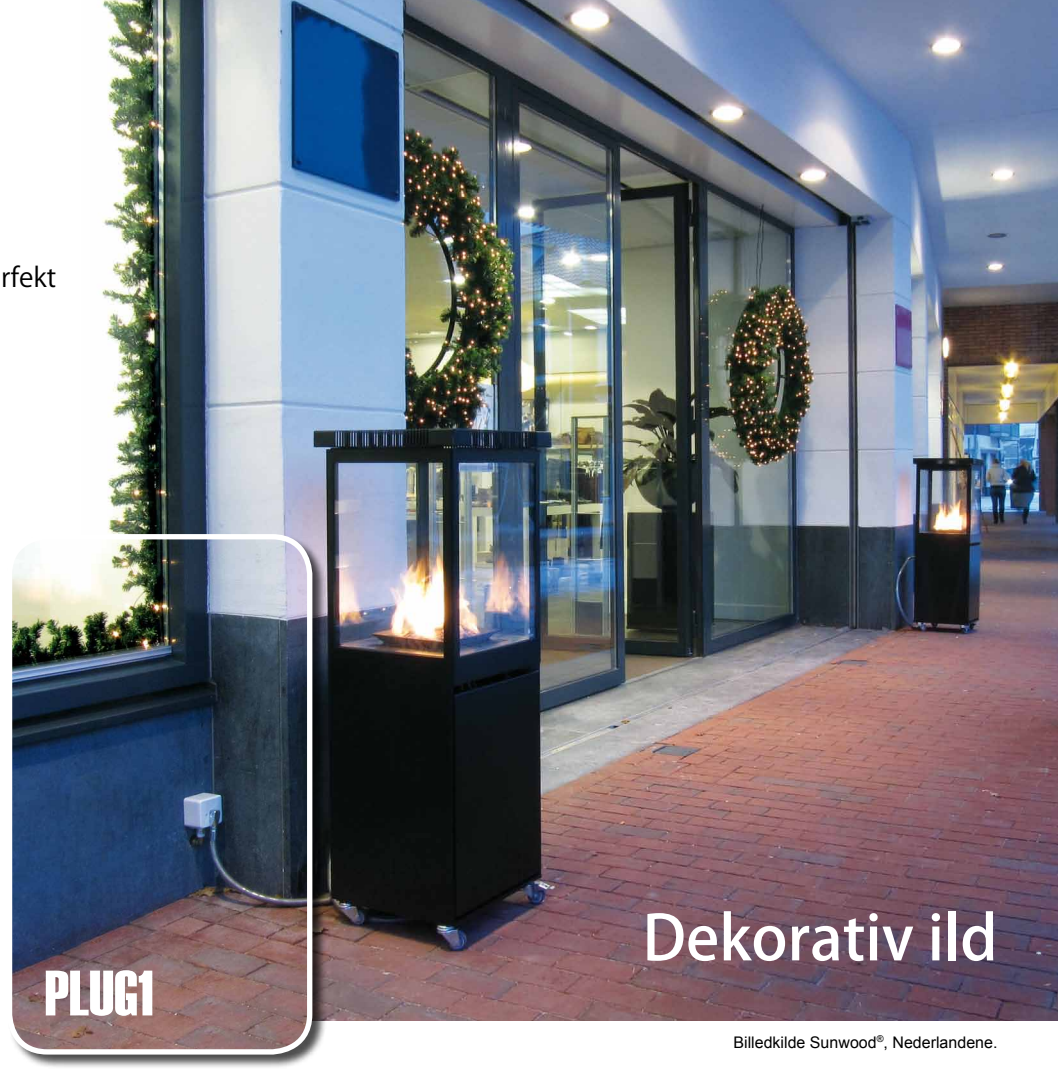

Billedkilde Sunwood®, Nederlandene.





Gaspejs

PLUG1





Tørretumbler

Nem betjening



Placér stikket på den runde fordybning



Skub det opad



Løft til anslag og tryk det ind i gasstikdåsen. Efter endt brug – træk stikket ud

Tekniske data

- CE- og DG-godkendt
- Integreret slangebrudsventil, SENTRY GS
- Integreret temperaturvagt, SENTRY GT, afbryder gasforsyningen ved 92° C–100° C
- Egnet til N-gas og F-gas iht. DIN EN 437
- Maksimal belastning: 15 kW
- Til uden og indendørs brug
- Stik kan drejes 360°
- Tilslutning gasindgang Rp ½ EN 10226-1 (ISO 7-1)
- Temperaturklasse T1 (–20 til 60° C)
- Monteringsposition: overdel vertikal (se fig.)
- Ved reparation kan frontdækslet afmonteres

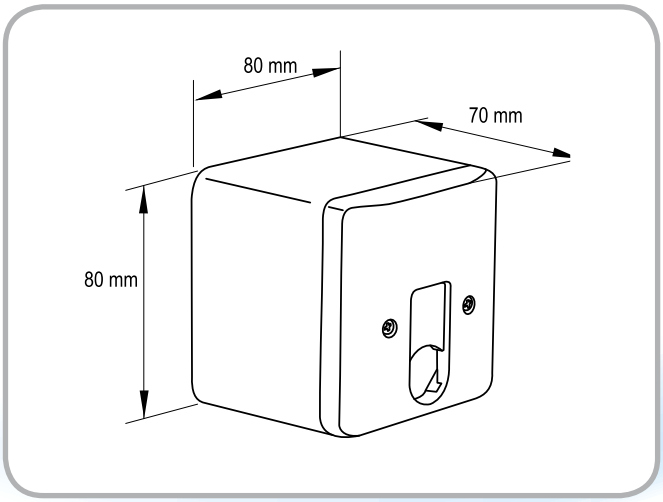

Mertik Maxitrol's gasstikdåse PLUG1 – præmieret med DESIGN PLUS prisen på ISH i Frankfurt, Tyskland.

DESIGN PLUS

MERTIK MAXITROL

www.mertikmaxitrol.com

© 2011 Mertik Maxitrol GmbH & Co. KG, alle rettigheder forbeholdt.

PLUG1-LC-DA-07.2011