87E-PN40 | Edelstahl | Hebelgriff | IG/IG | Mit Aufbauflansch

87E-PN40 | Stainless steel | Lever handle | F/F | Mounting flange



Druck-Temperatur-Diagramm pressure-temperature-diagram

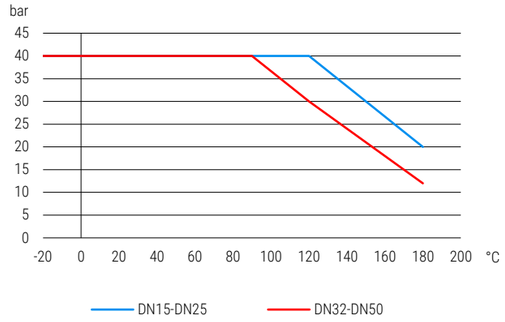

ATEX | PED CE-0035 | TA LUFT | Edelstahl Rostfrei | A1 VDMA 24364

Konstruktionsmerkmale Kugelhahn
- Silikonfrei
- Antriebsmontage direkt möglich
- Montageflansch nach DIN ISO 5211
- Gewinde nach DIN EN 10226-1
- Schaltwellendichtung PTFE tellerfedervorgespannt
- Ausblassichere Schaltwelle
- Fire Safe Design
- Voller Durchgang
- Zweiteiliges Gehäuse verschraubt

Standardtemperaturbereich
- 20°C bis + 180°C (abhängig vom Betriebsdruck)
Siehe Druck-Temperaturdiagramm

Zulassungstext
Für Ex Bereich geeignet, Gruppe 2 Kategorie 1 Atex 2014-34-EU, Einstufung nach PED Kategorie 3 PED 2014-68-EU, Korrosionsbeständiger Stahlguss nach DIN EN 10283, TA-Luft Zulassung nach DIN EN ISO 15848, LABS konform nach VDMA 24364

Verwendung
Wasser allgemein, Druckluft, Kraftstoffe, Schwache Laugen, Schwache Säuren, Heizöl, Heizungskreisläufe, Wasser-Glykol-Mischungen, Öl, Thermoöl, Tyfocor

Design features ball valve
- Free of silicon
- Direct mounting of actuators possible
- Mounting pad acc. to DIN ISO 5211
- Thread acc. to DIN EN 10266-1
- Shaft seal PTFE spring-loaded
- Blow out proved stem design
- Fire Safe Design
- Full port
- Two-piece body screwed design

Standard temperature range
- 20°C to + 180°C (depending on working pressure)
Take a look at the pressure-temperature-diagram

Approval text
For Ex-area acc. group 2 category 1 Atex 2014-34-EU, Classification acc. to PED category 3 PED 2014-68-EU, Non-corrosive cast steel acc. to DIN EN 10283, TA-Air approval acc. to DIN EN ISO 15848, LABS conformity acc. to VDMA 24364

Suitable for
general water, Compressed air, Fuels, Weak base, Weak acids, Heating oil, Heating circuits, Water-glycol mixture, Oils, Thermo-oil, Tyfocor

87
DURCHGANGSKUGELHÄHNE MIT GEWINDEANSCHLUSS
2-WAY BALL VALVES WITH THREAD CONNECTIONS

Datentabelle data table

D1	D2	DN (mm)	LW (mm)	PN (bar)	L (mm)	L1 (mm)	MM (mm)	R (mm)	H (mm)	h (mm)	D (mm)	SW (mm)	SW1 (mm)	M	d1 (mm)	d2 (mm)	Gewicht Weight (kg)	Artikel-Nr. Item number
Rp 1/2"	Rp 1/2"	15	15	40	75	14,5	37,5	130	69,5	33,5	36	27	9	F03	36	6	0,507	00V008715
Rp 3/4"	Rp 3/4"	20	20	40	80	16,5	40	130	73	37	45	32	9	F03	36	6	0,630	00V008720
Rp 1"	Rp 1"	25	25	40	90	18,5	45	167	102	50,5	55	41	11	F05	50	7	1,160	00V008725
Rp 1 1/4"	Rp 1 1/4"	32	32	40	110	23,5	55	167	108	56,5	68	50	11	F05	50	7	1,685	00V008732
Rp 1 1/2"	Rp 1 1/2"	40	40	40	120	24,5	60	188	124	67	80	55	14	F05	50	7	2,310	00V008740
Rp 2"	Rp 2"	50	50	40	140	26,5	70	188	132	75	96	70	14	F05	50	7	3,760	00V008750

Maßskizze measured sketch

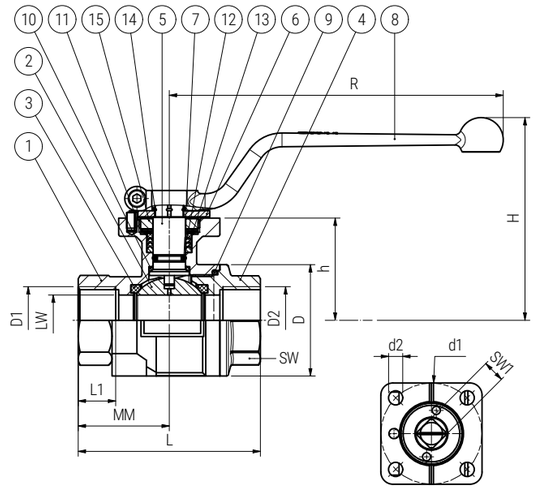

Verpackungseinheiten Packing units

DN (mm)			Losbrechmomente breakaway torque PN0 (Nm)	PN7 (Nm)	PN16 (Nm)	PN40 (Nm)
15	1	1	5	5	5	5
20	1	1	7	7	7	7
25	1	1	12	12	12	12
32	1	1	25	25	25	25
40	1	1	28	28	28	28
50	1	1	45	45	45	45

Materialtabelle materials grid

Nr. No.	Bezeichnung Description	Werkstoff Material	Materialbezeichnung Material description
1	Gehäuse Body	Edelstahl Stainless steel	1.4408
2	Kugel Ball	Edelstahl Stainless steel	1.4408
3	Kugeldichtung Ball seal	PTFE PTFE	-
4	Flansch / Nippel Flange / nipple	Edelstahl Stainless steel	1.4408
5	Schaltwelle Stem	Edelstahl Stainless steel	1.4401
6	Anschlagscheibe Stop plate	Edelstahl Stainless steel	1.4301
7	Spindeldichtung Spindle seal	PTFE mod. und FKM PTFE mod. and FKM	-
8	Griff Handle	Edelstahl Stainless steel	1.4301
9	Gehäusedichtung Body seal	PTFE mod. PTFE mod.	-
10	Anlaufring Thrust washer	PTFE PTFE	-
11	Anschlagstift Stop pin	Edelstahl Stainless steel	A2
12	Packung Packing	PTFE PTFE	-
13	Tellerfeder Spring plate	Federstahl Spring steel	1.4310
14	Federring Clip ring	Federstahl Spring steel	-
15	Packungsmutter Packing nut	Edelstahl Stainless steel	1.4404

Revision: 24.06.2026 | Technische Änderungen vorbehalten subject to change (without notice)