87S-DVGW-G | Stahl | Hebelgriff | IG/IG | DIN Baulänge mit Aufbauflansch
87S-DVGW-G | Steel | Lever handle | F/F | DIN length with mounting flange



Druck-Temperatur-Diagramm pressure-temperature-diagram

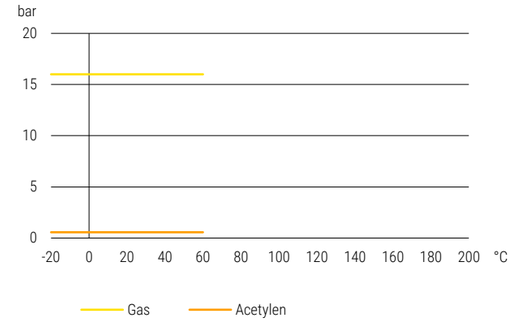

Konstruktionsmerkmale Kugelhahn
- Silikonfrei
- Antriebsmontage direkt möglich
- Montageflansch nach DIN ISO 5211
- Gewinde nach DIN EN 10226-1
- Schaltwellendichtung PTFE tellerfedervorgespannt
- Ausblassichere Schaltwelle
- Fire Safe Design
- Voller Durchgang
- Zweiteiliges Gehäuse verschraubt

Standardtemperaturbereich
- 20°C bis + 60°C (abhängig vom Betriebsdruck)
Siehe Druck-Temperaturdiagramm

Zulassungstext
DVGW Gas Zulassung PN16 nach DIN EN 13774, DVGW Zulassung GAR EU 2016 426 DIN EN13774 und ZP4110 für Wasserstoffanwendungen, Für Ex Bereich geeignet, Gruppe 2 Kategorie 1 Atex 2014-34-EU, Einstufung nach PED Kategorie 3 PED 2014-68-EU, TA-Luft Zulassung nach DIN EN ISO 15848, LABS konform nach VDMA 24364

Verwendung
Acetylen, Wasserstoff, Gase nach G260, Argon, Stickstoff gasförmig, Kohlenstoffdioxid

Design features ball valve
- Free of silicon
- Direct mounting of actuators possible
- Mounting pad acc. to DIN ISO 5211
- Thread acc. to DIN EN 10266-1
- Shaft seal PTFE spring-loaded
- Blow out proved stem design
- Fire Safe Design
- Full port
- Two-piece body screwed design

Standard temperature range
- 20°C to + 60°C (depending on working pressure)
Take a look at the pressure-temperature-diagram

Approval text
DVGW gas approval PN16 acc. to DIN EN 13774, DVGW approval GAR EU 2016 426 DIN EN13774 and ZP4110 for hydrogen applications, For Ex-area acc. group 2 category 1 Atex 2014-34-EU, Classification acc. to PED category 3 PED 2014-68-EU, TA-Air approval acc. to DIN EN ISO 15848, LABS conformity acc. to VDMA 24364

Suitable for
Acetylen, Hydrogen, Gases acc. to G260, Argon, Nitrogen gaseous, Carbon dioxide

87
DURCHGANGSKUGELHÄHNE MIT GEWINDEANSCHLUSS
2-WAY BALL VALVES WITH THREAD CONNECTIONS

Datentabelle data table

D1	D2	DN (mm)	LW (mm)	PN (bar)	L (mm)	L1 (mm)	MM (mm)	R (mm)	H (mm)	h (mm)	D (mm)	SW (mm)	SW1 (mm)	M	d1 (mm)	d2 (mm)	Gewicht Weight (kg)	Artikel-Nr. Item number
Rp 1/2"	Rp 1/2"	15	15	16	75	14,5	37,5	130	69,5	33,5	36	27	9	F03	36	6	0,510	00V00870151
Rp 3/4"	Rp 3/4"	20	20	16	80	16,5	40	130	73	37	45	32	9	F03	36	6	0,630	00V00870201
Rp 1"	Rp 1"	25	25	16	90	18,5	45	167	102	50,5	55	41	11	F05	50	7	1,160	00V00870251
Rp 1 1/4"	Rp 1 1/4"	32	32	16	110	23,5	55	167	108	56,5	68	50	11	F05	50	7	1,670	00V00870321
Rp 1 1/2"	Rp 1 1/2"	40	40	16	120	24,5	60	188	124	67	80	55	14	F05	50	7	2,380	00V00870401
Rp 2"	Rp 2"	50	50	16	140	26,5	70	188	132	75	96	70	14	F05	50	7	3,760	00V00870501

Maßskizze measured sketch

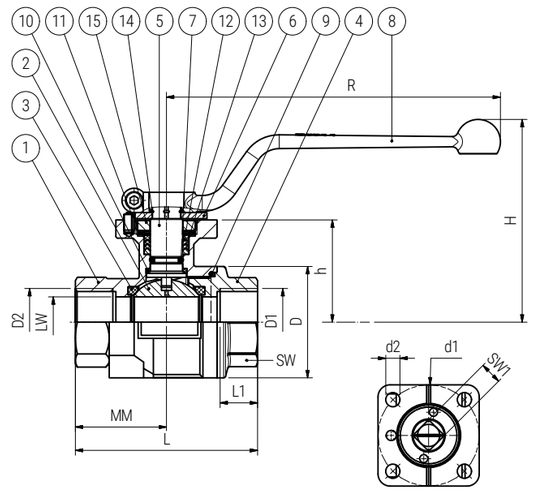

Verpackungseinheiten Packing units

DN (mm)			PN0 (Nm)	PN7 (Nm)	PN16 (Nm)
15	1	1	4	4	4
20	1	1	8	8	8
25	1	1	9	9	9
32	1	1	18	18	18
40	1	1	24	24	24
50	1	1	45	45	45

Losbrechmomente breakaway torque

Materialtabelle materials grid

Nr. No.	Bezeichnung Description	Werkstoff Material	Materialbezeichnung Material description
1	Gehäuse Body	Stahlguss verzinkt Cast steel (zinced)	1.0619
2	Kugel Ball	Edelstahl Stainless steel	1.4408
3	Kugeldichtung Ball seal	PTFE PTFE	-
4	Flansch / Nippel Flange / nipple	Stahlguss verzinkt Cast steel (zinced)	1.0619
5	Schaltwelle Stem	Edelstahl Stainless steel	1.4401
6	Anschlagscheibe Stop plate	Edelstahl Stainless steel	1.4301
7	Spindeldichtung Spindle seal	PTFE mod. und FKM PTFE mod. and FKM	-
8	Griff Handle	Edelstahl Stainless steel	1.4301
9	Gehäusedichtung Body seal	PTFE mod. PTFE mod.	-
10	Anlaufring Thrust washer	PTFE PTFE	-
11	Anschlagstift Stop pin	Edelstahl Stainless steel	A2
12	Packung Packing	PTFE PTFE	-
13	Tellerfeder Spring plate	Federstahl Spring steel	1.4310
14	Federring Clip ring	Federstahl Spring steel	-
15	Packungsmutter Packing nut	Edelstahl Stainless steel	1.4404

Revision: 24.06.2026 | Technische Änderungen vorbehalten subject to change (without notice)