984HGT | Messing | Handgetriebe | IG/IG | Universalh. DVGW Trinkwasser und Gas

984HGT | Brass | Manual gear | F/F | DVGW drinking water and natural gas



Druck-Temperatur-Diagramm pressure-temperature-diagram

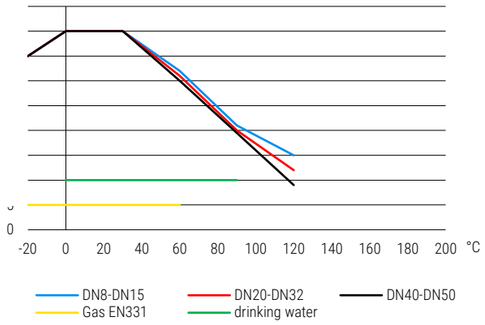

Konstruktionsmerkmale Kugelhahn
- Ausblassichere Schaltwelle
- Silikonfrei
- Gewinde nach DIN EN 10226-1
- Kennzeichnung nach EN 19
- Voller Durchgang nach DIN EN 1983

Standardtemperaturbereich
- 20°C bis + 120°C (abhängig vom Betriebsdruck)
Siehe Druck-Temperaturdiagramm

Zulassungstext
Einstufung nach PED Kategorie 1 PED 2014-68-EU, DVGW Gas Zulassung MOP5 nach DIN EN 331, HTB geprüft nach EN 331 MOP5 B0,1, DVGW Zulassung nach Gasgeräteverordnung GAR EU-2016-426, DVGW Trinkwasser Zulassung PN10 nach DIN EN 13828 W570-1, LABS konform nach VDMA 24364, Für Trinkwasser geeignet

Verwendung
Öl, Thermoöl, Druckluft, Wasser allgemein, Kraftstoffe, Trinkwasserinstallation, Heizungskreisläufe, Heizöl, Acetylen, Wasserstoff, Gase nach G260, Argon, Wasser-Glykol-Mischungen, Tyfocor, Stickstoff gasförmig, Kohlenstoffdioxid

Design features ball valve
- Blow out proved stem design
- Free of silicon
- Thread acc. to DIN EN 10266-1
- Marking acc. to EN 19
- Full port acc. to DIN EN 1983

Standard temperature range
- 20°C to + 120°C (depending on working pressure)
Take a look at the pressure-temperature-diagram

Approval text
Classification acc. to PED category 1 PED 2014-68-EU, DVGW gas approval MOP5 acc. to DIN EN 331, HTB certified acc. to EN 331 MOP5 B0,1, DVGW-approval acc. to gas appliance regulation GAR EU-2016-426, DVGW drinking water approval PN10 acc. to DIN EN 13828 W570-1, LABS conformity acc. to VDMA 24364, Suitable for drinking water

Suitable for
Oils, Thermo-oil, Compressed air, general water, Fuels, Drinking water installation, Heating circuits, Heating oil, Acetylen, Hydrogen, Gases acc. to G260, Argon, Water-glycol mixture, Tyfocor, Nitrogen gaseous, Carbon dioxide

984

DURCHGANGSKUGELHÄHNE MIT GEWINDEANSCHLUSS
2-WAY BALL VALVES WITH THREAD CONNECTIONS

Datentabelle data table

D1	D2	DN (mm)	LW (mm)	PN (bar)	L (mm)	L1 (mm)	MM (mm)	R (mm)	H (mm)	D (mm)	SW (mm)	Gewicht Weight (kg)	Artikel-Nr. Item number
Rp 1/4"	Rp 1/4"	8	9	40	45,5	11	22,5	35	58	26	20	0,194	0060031125006
Rp 3/8"	Rp 3/8"	10	9	40	46	11,5	23	35	58	26	20	0,178	0060031125010
Rp 1/2"	Rp 1/2"	15	14	40	60	15	30	35	63	32	25	0,268	0060031125015
Rp 3/4"	Rp 3/4"	20	19	40	70	16	35	35	66	40	31	0,368	0060031125020
Rp 1"	Rp 1"	25	24	40	80	19	40	35	73	46	38	0,515	0060031125025
Rp 1 1/4"	Rp 1 1/4"	32	30	40	94	21	47	35	77	57	48	1,080	0060031125032
Rp 1 1/2"	Rp 1 1/2"	40	38	40	103	21	51,5	56	99	69	54	1,255	0060031125040
Rp 2"	Rp 2"	50	47	40	123	25	61,5	56	107	86	66	1,780	0060031125050

Maßskizze measured sketch

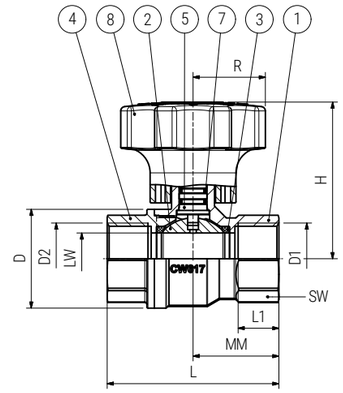

Materialtabelle materials grid

Nr. No.	Bezeichnung Description	Werkstoff Material	Materialbezeichnung Material description
1	Gehäuse Body	Messing verchromt Brass (chrome-plated)	CW617N
2	Kugel Ball	Messing verchromt Brass (chrome-plated)	CW617N
3	Kugeldichtung Ball seal	PTFE PTFE	-
4	Flansch / Nippel Flange / nipple	Messing verchromt Brass (chrome-plated)	CW617N
5	Schaltwelle Stem	Messing verchromt Brass (chrome-plated)	CW614N
7	Spindeldichtung Spindle seal	FKM und NBR FKM and NBR	-
8	Griff Handle	Polyamid Polyamide	-

Verpackungseinheiten Packing units

DN (mm)		
8	1	1
10	1	1
15	1	1
20	1	1
25	1	1
32	1	1
40	1	1
50	1	1

Revision: 24.06.2026 | Technische Änderungen vorbehalten subject to change (without notice)