KSN75B | Hebelgriff | Fl/Fl | Kugel Edelstahl DVGW Gas PN 16

KSN75B | Lever handle | Fl/Fl | Ball stainless steel DVGW natural gas PN 16



Druck-Temperatur-Diagramm pressure-temperature-diagram

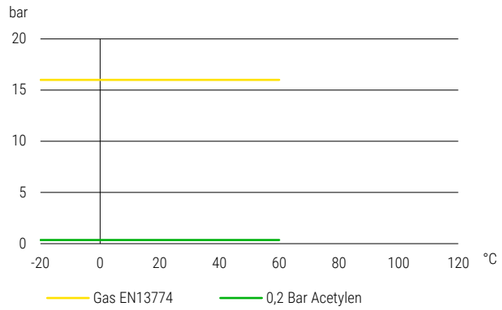

Konstruktionsmerkmale Kugelhahn
- Baulänge nach DIN EN 558-R14
- Ausblassichere Schaltwelle
- Wartungsfrei
- Gekammerte Dichtung
- Montageflansch nach DIN ISO 5211
- Silikonfrei
- Fire Safe Design
- Voller Durchgang
- Zweiteiliges Gehäuse verschraubt
- Schwimmende Kugel

Standardtemperaturbereich
- 20°C bis + 60°C (abhängig vom Betriebsdruck)
Siehe Druck-Temperaturdiagramm

Zulassungstext
DVGW Gas Zulassung PN16 nach DIN EN 13774, HTB geprüft nach DIN EN 1775:2007 MOP16 C16 DN25 bis DN100, HTB geprüft nach DIN EN 1775:2007 MOP16 C5 DN125 bis DN150, DVGW Zulassung GAR EU 2016 426 DIN EN13774 und ZP4110 für Wasserstoffanwendungen, Einstufung nach PED Kategorie 2 PED 2014-68-EU, TA-Luft Zulassung nach DIN EN ISO 15848, LABS konform nach VDMA 24364

Verwendung
Acetylen, Argon, Gase nach G260, Tyfocor, Wasserstoff, Stickstoff gasförmig, Kohlenstoffdioxid

Design features ball valve
- Valve length acc. to DIN EN 558-R14
- Blow out proved stem design
- Maintenance-free
- 3 side guided ball seals
- Mounting pad acc. to DIN ISO 5211
- Free of silicon
- Fire Safe Design
- Full port
- Two-piece body screwed design
- Floating ball

Standard temperature range
- 20°C to + 60°C (depending on working pressure)
Take a look at the pressure-temperature-diagram

Approval text
DVGW gas approval PN16 acc. to DIN EN 13774, HTB certified acc. to DIN EN 1775:2007 MOP16 C16 DN25 to DN100, HTB certified acc to DIN EN 1775:2007 MOP16 C5 DN125 to DN150, DVGW approval GAR EU 2016 426 DIN EN13774 and ZP4110 for hydrogen applications, Classification acc.to PED category 2 PED 2014-68-EU, TA-Air approval acc. to DIN EN ISO 15848, LABS conformity acc. to VDMA 24364

Suitable for
Acetylen, Argon, Gases acc. to G260, Tyfocor, Hydrogen, Nitrogen gaseous, Carbon dioxide

75
DURCHGANGSKUGELHÄHNE MIT FLANSCHANSCHLUSS
2-WAY BALL VALVES WITH FLANGE CONNECTIONS

Datentabelle data table

DN (mm)	LW (mm)	PN (bar)	L (mm)	MM (mm)	R (mm)	H (mm)	h (mm)	D (mm)	K (mm)	g (mm)	z	d (mm)	SW1 (mm)	M	d1 (mm)	d2 (mm)	Gewicht Weight (kg)	Artikel-Nr. Item number
25	25	16	125	62,5	165	111,5	60	115	85	68	4	14	11	F05	50	6,6	3,220	00V41025
32	32	16	130	65	165	122,5	71	140	100	78	4	18	11	F05	50	6,6	4,500	00V41055
40	40	16	140	70	185	134	77	150	110	88	4	18	14	F05	50	6,6	5,700	00V41085
50	50	16	150	75	185	142	85	165	125	102	4	18	14	F05	50	6,6	7,550	00V41115
65	65	16	170	85	230	154,5	95	185	145	122	4	18	17	F07	70	9	12,100	00V41145
80	80	16	180	90,5	360	180,5	103,5	200	160	136	8	18	22	F07	70	9	15,500	00V41175
100	100	16	190	92	360	197	120	220	180	158	8	18	22	F10	102	11	22,600	00V41205
125	125	16	200	98	360	216	139	250	210	188	8	18	22	F10	102	11	30,400	00V41225
150	142	16	210	100	556	236	158	285	240	212	8	22	27	F10	102	11	42,000	00V41255

Maßskizze measured sketch

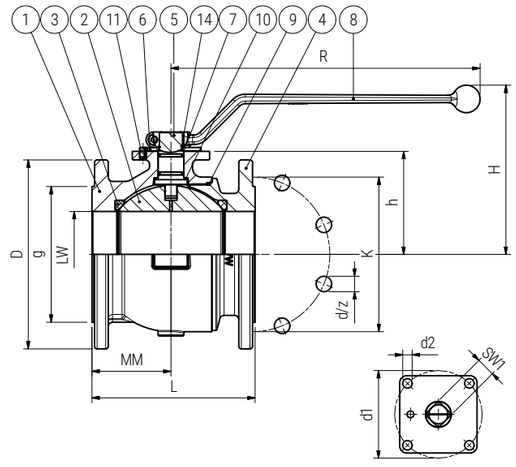

Materialtabelle materials grid

Nr. No.	Bezeichnung Description	Werkstoff Material	Materialbezeichnung Material description
1	Gehäuse Body	Sphäroguss Nodular cast iron	5.3103
2	Kugel Ball	Edelstahl Stainless steel	1.4301
3	Kugeldichtung Ball seal	PTFE PTFE	-
4	Flansch / Nippel Flange / nipple	Sphäroguss Nodular cast iron	5.3103
5	Schaltwelle Stem	Edelstahl Stainless steel	1.4104
6	Anschlagscheibe Stop plate	Stahl verzinkt Steel (zinc-plated)	-
7	Spindeldichtung Spindle seal	FKM FKM	-
8	Griff Handle	Aluminium Aluminium	-
9	Gehäusedichtung Body seal	FKM FKM	-
10	Anlaufring Thrust washer	Polyamid Polyamide	-
11	Anschlagstift Stop pin	Edelstahl Stainless steel	-
14	Federring Clip ring	Federstahl Spring steel	1.4310

Verpackungseinheiten Packing units

DN (mm)			**Losbrechmomente** breakaway torque PN0 (Nm)	PN7 (Nm)	PN16 (Nm)
25	1	1	8	8	8
32	1	1	16	16	16
40	1	1	18	18	18
50	1	1	25	25	25
65	1	1	50	50	50
80	1	1	80	80	90
100	1	1	90	90	100
125	1	1	100	100	120
150	1	1	160	170	200

Revision: 24.06.2026 | Technische Änderungen vorbehalten subject to change (without notice)