KSN77F | Hebelgriff | Fl/Fl | Kugel Edelstahl | DVGW Gas PN16

KSN77F | Lever handle | Fl/Fl | Ball stainless steel | DVGW natural gas PN16



Druck-Temperatur-Diagramm pressure-temperature-diagram

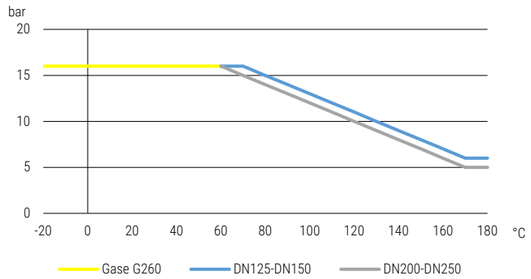

Konstruktionsmerkmale Kugelhahn
- Baulänge nach DIN EN 558-R27
- Ausblassichere Schaltwelle
- Wartungsfrei
- Gekammerte Dichtung
- Montageflansch nach DIN ISO 5211
- Silikonfrei
- Fire Safe Design
- Voller Durchgang, DN250 reduzierter Durchgang
- Zweiteiliges Gehäuse mit Mittelflansch
- Schwimmende Kugel

Standardtemperaturbereich
- 20°C bis + 60°C (abhängig vom Betriebsdruck)
Siehe Druck-Temperaturdiagramm

Zulassungstext
DVGW Gas Zulassung PN16 nach DIN EN 13774, DVGW Zulassung nach Gasgeräteverordnung GAR EU-2016-426, Einstufung nach PED Kategorie 3 PED 2014-68-EU, TA-Luft Zulassung nach DIN EN ISO 15848, LABS konform nach VDMA 24364

Verwendung
Argon, Gase nach G260, Wasserstoff, Stickstoff gasförmig, Kohlenstoffdioxid

Design features ball valve
- Valve length acc. to DIN EN 558-R27
- Blow out proved stem design
- Maintenance-free
- 3 side guided ball seals
- Mounting pad acc. to DIN ISO 5211
- Free of silicon
- Fire Safe Design
- Full port, DN250 reduced port
- Two-piece body with middle flange
- Floating ball

Standard temperature range
- 20°C to + 60°C (depending on working pressure)
Take a look at the pressure-temperature-diagram

Approval text
DVGW gas approval PN16 acc. to DIN EN 13774, DVGW-approval acc. to gas appliance regulation GAR EU-2016-426, Classification acc. to PED category 3 PED 2014-68-EU, TA-Air approval acc. to DIN EN ISO 15848, LABS conformity acc. to VDMA 24364

Suitable for
Argon, Gases acc. to G260, Hydrogen, Nitrogen gaseous, Carbon dioxide

77
DURCHGANGSKUGELHÄHNE MIT FLANSCHANSCHLUSS
2-WAY BALL VALVES WITH FLANGE CONNECTIONS

Datentabelle data table

DN (mm)	LW (mm)	PN (bar)	L (mm)	MM (mm)	R (mm)	H (mm)	h (mm)	D (mm)	K (mm)	g (mm)	z	d (mm)	SW1 (mm)	M	d1 (mm)	d2 (mm)	Gewicht Weight (kg)	Artikel-Nr. Item number
125	125	16	325	141	556	242	167	250	210	188	8	18	27	F10	102	11	42,800	00V41288
150	150	16	350	160	556	265	190	285	240	212	8	22	27	F10	102	11	65,700	00V41308
200	200	16	400	200	706	313	238	340	295	268	12	22	27	F12 / F14	125 / 140	13 / 17	119,400	00V41346
250	200	16	450	225,5	706	298	219	405	355	320	12	26	27	F14	140	M16	158,000	00V41368

Maßskizze measured sketch

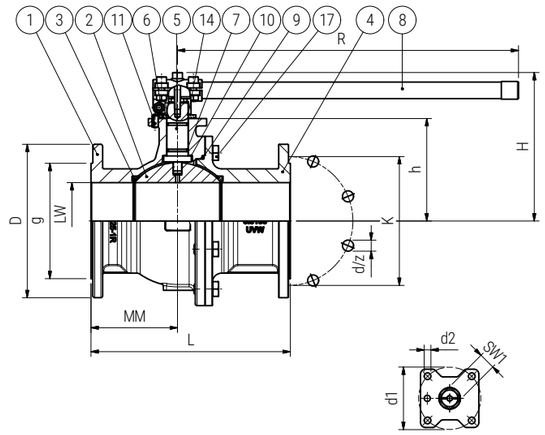

Verpackungseinheiten Packing units

DN (mm)		
125	1	1
150	1	1
200	1	1
250	1	1

Losbrechmomente breakaway torque

PN0 (Nm)	PN7 (Nm)	PN16 (Nm)
120	130	150
170	200	220
400	420	450
400	420	450

Materialtabelle materials grid

Nr. No.	Bezeichnung Description	Werkstoff Material	Materialbezeichnung Material description
1	Gehäuse Body	Sphäroguss Nodular cast iron	5.3105
2	Kugel Ball	Edelstahl Stainless steel	1.4404
3	Kugeldichtung Ball seal	PTFE PTFE	-
4	Flansch / Nippel Flange / nipple	Sphäroguss Nodular cast iron	5.3105
5	Schaltwelle Stem	Edelstahl Stainless steel	1.4104
6	Anschlagscheibe Stop plate	Stahl verzinkt Steel (zinc-plated)	-
7	Spindeldichtung Spindle seal	FKM FKM	-
8	Griff Handle	Edelstahl Stainless steel	1.4301
9	Gehäusedichtung Body seal	FKM FKM	-
10	Anlaufring Thrust washer	Polyamid Polyamide	-
11	Anschlagstift Stop pin	Stahl verzinkt Steel (zinc-plated)	-
14	Federring Clip ring	Federstahl Spring steel	-
17	Sechskantschraube Bolt	Stahl verzinkt Steel (zinc-plated)	8.8

Revision: 24.06.2026 | Technische Änderungen vorbehalten subject to change (without notice)