Manometer-Druckknopfhähne VE2 / VE3

Manometer Push Button Valves VE2 / VE3



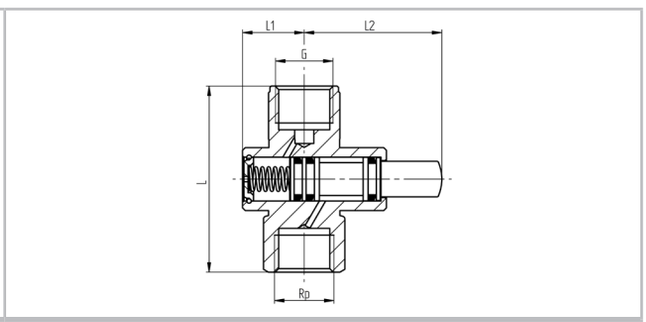



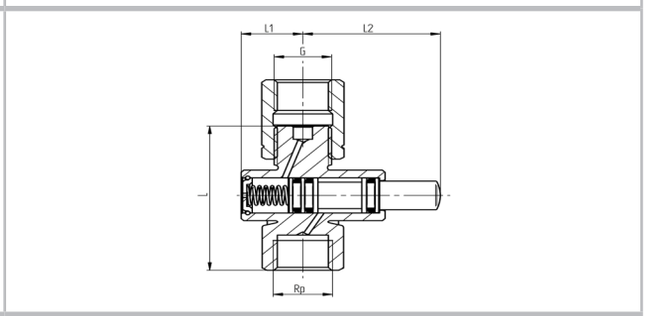

Abbildung ggf. abweichend · picture may be different

Material		**Material**	
Gehäuse	Messing vernickelt	body	brass nickelplated
Druckknopf	Messing vernickelt	push button	brass nickelplated
Verschlussscheibe	Messing vernickelt	sealing washer	brass nickelplated
Druckfeder	Edelstahl	pressure spring	stainless steel
Dichtung	O-Ring NBR	seal	o-ring NBR
Spannmuffe (VE3)	Messing vernickelt	tension socket (VE3)	brass nickelplated

Manometer-Druckknopfhähne VE2 / VE3

Manometer Push Button Valves VE2 / VE3

Merkmale	Details
▶ Manometerdruckknopfhahn zur manuellen Freigabe des Mediendruckes für nachgeschaltgete Bauteile (z.B. Manometer oder Prüfbrenner) und anschließender automatischer Druckentlastung.	▶ manometer push button valve for manually release of the media pressure for downstream components (for example manometer or pilot burner) and subsequently automatic pressure relief.
▶ für Gase nach DVGW G260 (MOP5) der 1., 2. und 3. Gasfamilie und weitere flüssige und gasförmige Medien im Rahmen der verwendeten Werkstoffe	▶ for gases acc. to DVGW G260 (MOP5) of the 1st, 2nd and 3rd gas family and for other liquid and gaseous media verify material components
▶ Typ VE2 mit festen Gewindeanschlüssen Eingang: Rp nach ISO 7-1 Ausgang: G nach DIN EN ISO 228-1	▶ type VE2 with fixed threaded connectors inlet: Rp acc. to ISO 7-1 outlet: G acc. to DIN EN ISO 228-1
▶ Typ VE3 ausgangsseitig mit Manometer-Spannmuffe G1/2“ nach ISO 228-1 (DIN 16283) Eingang: Rp 1/2“ nach ISO 7-1	▶ type VE3 on outlet side with manometer tension socket G1/2“ acc. to ISO 228-1 (DIN 16283) inlet: Rp 1/2“ acc. to ISO 7-1
▶ Nennweite: DN2	▶ nominal size: DN2
▶ Betriebsdruck: PN10	▶ operating pressure: PN10
▶ **DVGW Registrierung** für Brenngase nach DVGW G260 der 1., 2. und 3. Gasfamilie: Betriebsdruck: MOP5 Betriebstemperatur: –20 °C … +60 °C	▶ **DVGW certification** for burnable gases acc. to DVGW G260 of the 1st, 2nd and 3rd gas family: operating pressure: MOP5 operating temperature: –20 °C … +60 °C
▶ **CE-Registrierung** nach Gasgeräterichtlinie für VE2	▶ **CE-certification** acc. Gas Appliance directive for VE2
▶ Kennzeichnung mit: AZ, Typ, PN, DVGW, CE-Registriernummer und Richtungspfeil	▶ marking with: AZ, type, PN, DVGW, CE-certification number and direction arrow
auf Anfrage:	**on request:**
▶ Prüfbescheinigung nach DIN EN 10204	▶ test certificate acc. to DIN EN 10204
▶ andere Dichtungen	▶ other seals

Manometer-Druckknopfhähne VE2 / VE3
Manometer Push Button Valves VE2 / VE3

VE2
VE2

Bezeichnung Type	PN	Rp	G	L mm	L1 mm	L2 mm	Gewicht Weight kg	Bestell-Nr. Order-No.
VE2-2-G1/4“-N	10	1/4“	1/4“	49	22	33	0,2	10-002-015
VE2-2-G1/2“-N	10	1/2“	1/2“	68	22,5	50	0,26	10-002-012

VE3
VE3

Bezeichnung Type	PN	Rp	G	L mm	L1 mm	L2 mm	Gewicht Weight kg	Bestell-Nr. Order-No.
VE3-2-G1/2“-N	10	1/2“	1/2“	65,5	22,5	50	0,35	10-002-014